# Специализированные решения для двигателестроения.

# Инструмент для обработки канавок серии G, N.

ЭКВИВАЛЕНТ S

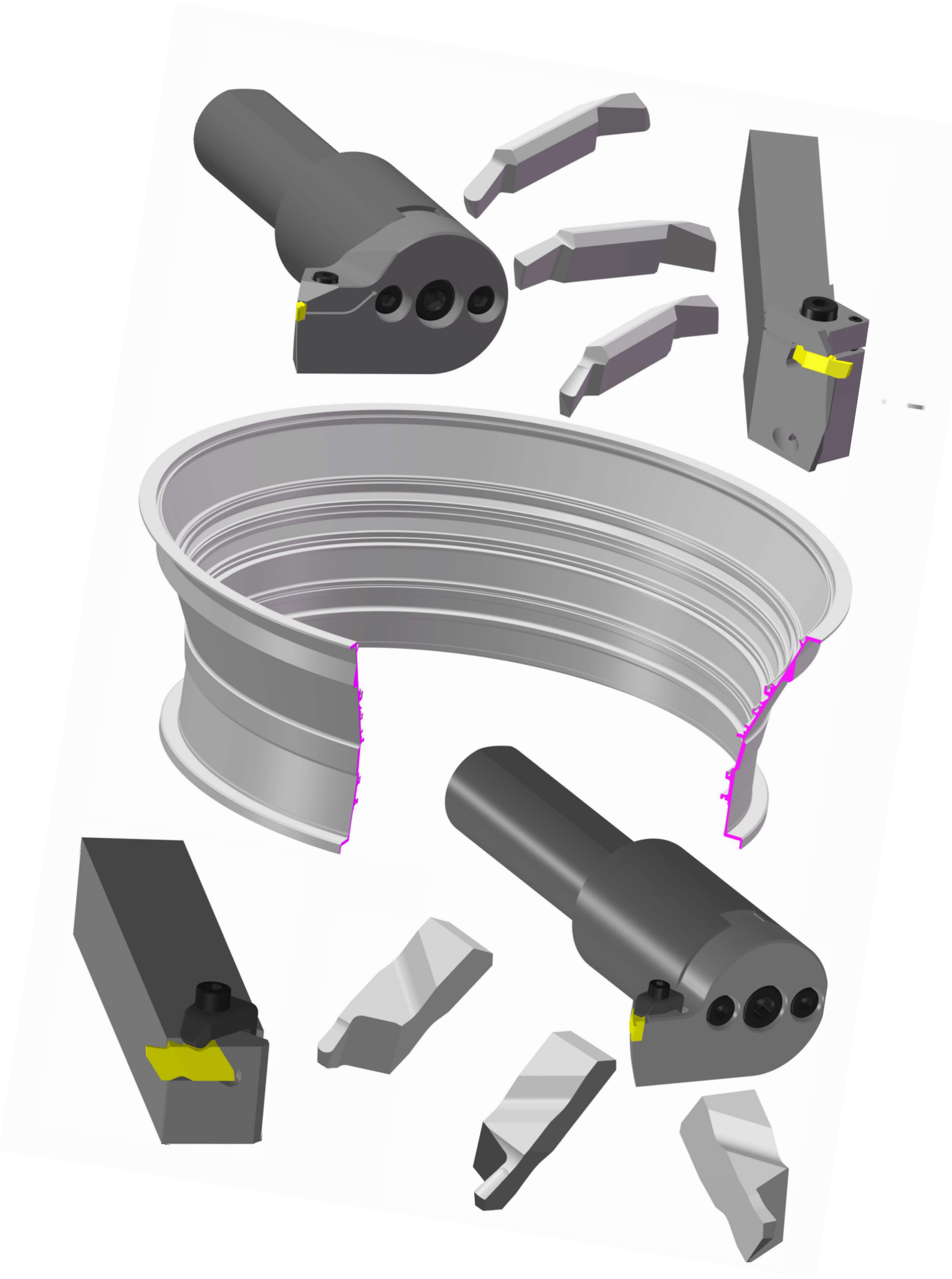

# Пример из практики - Державки для точения канавок

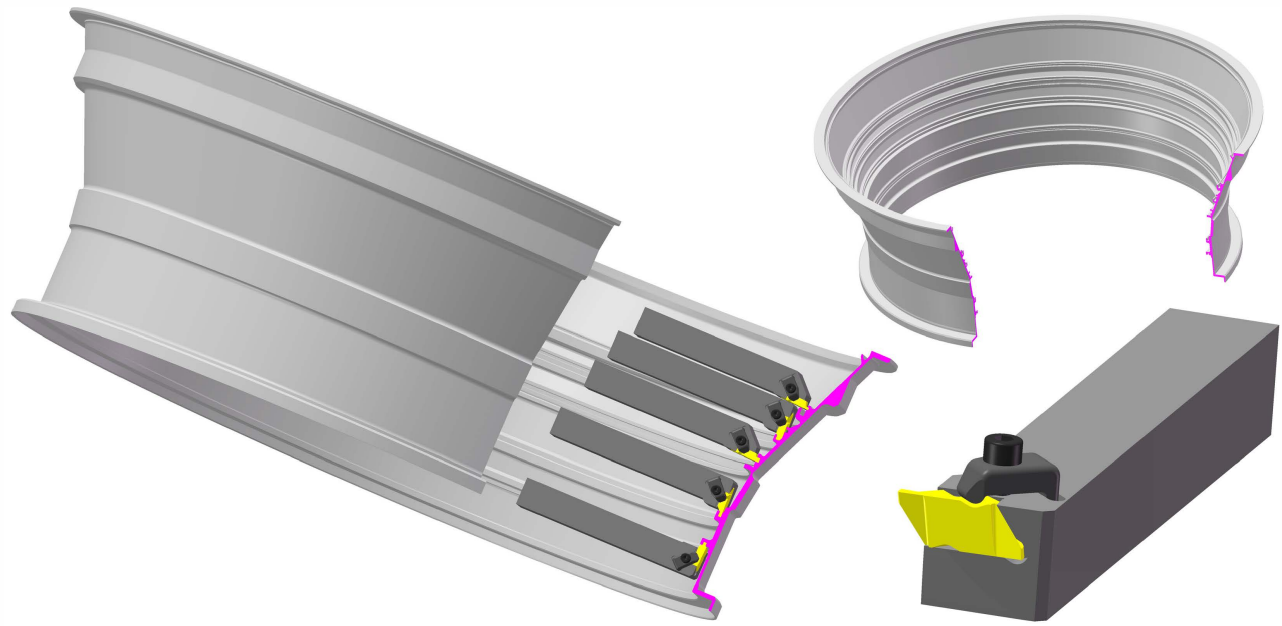

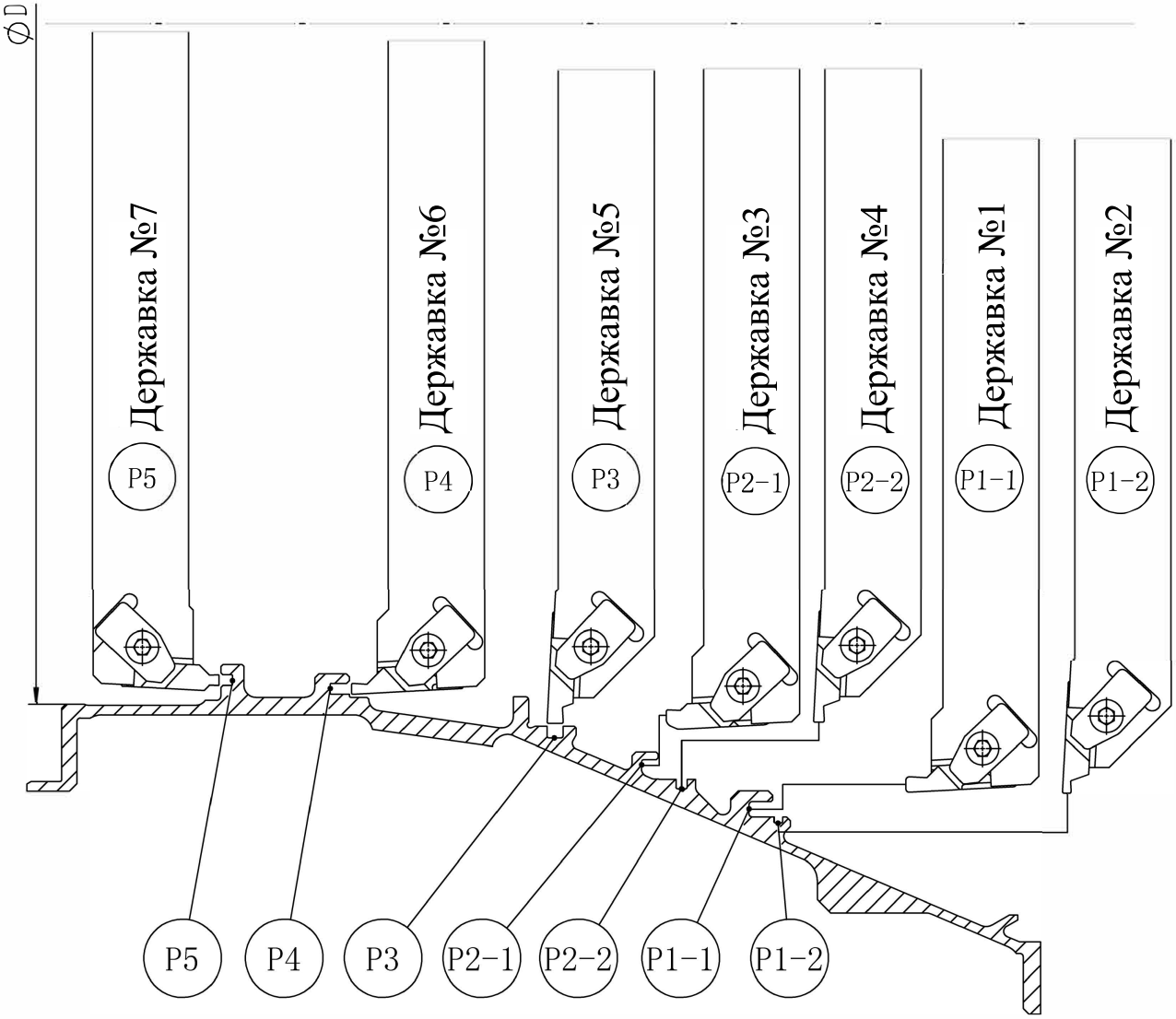

# Пример из практики - Державки для точения канавок

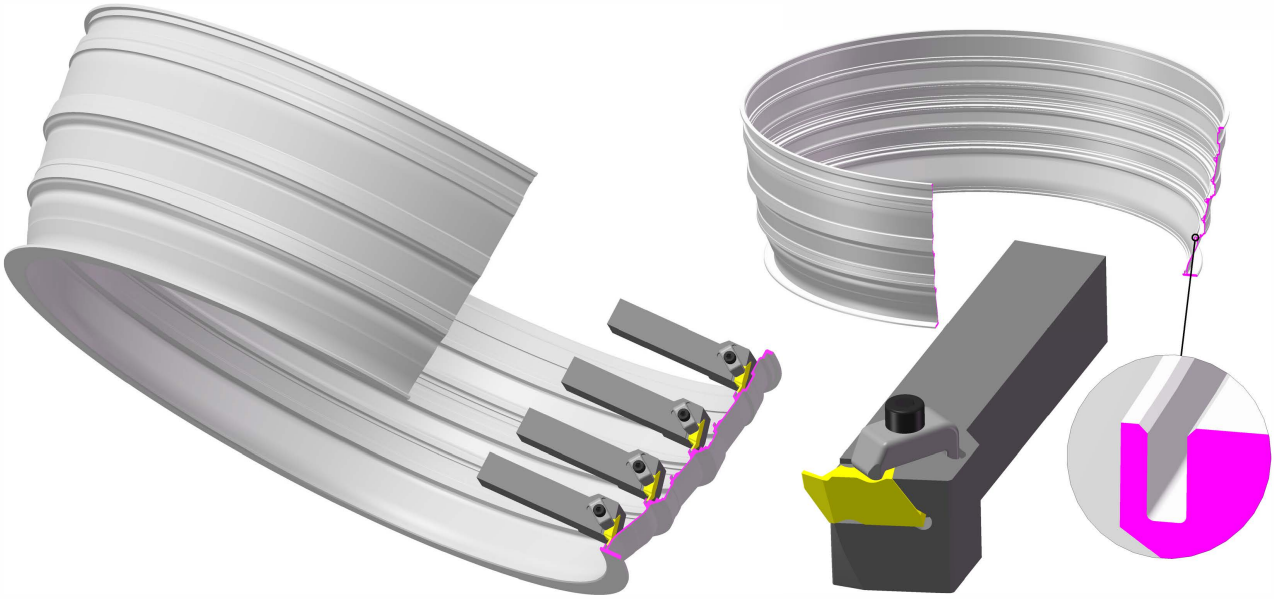

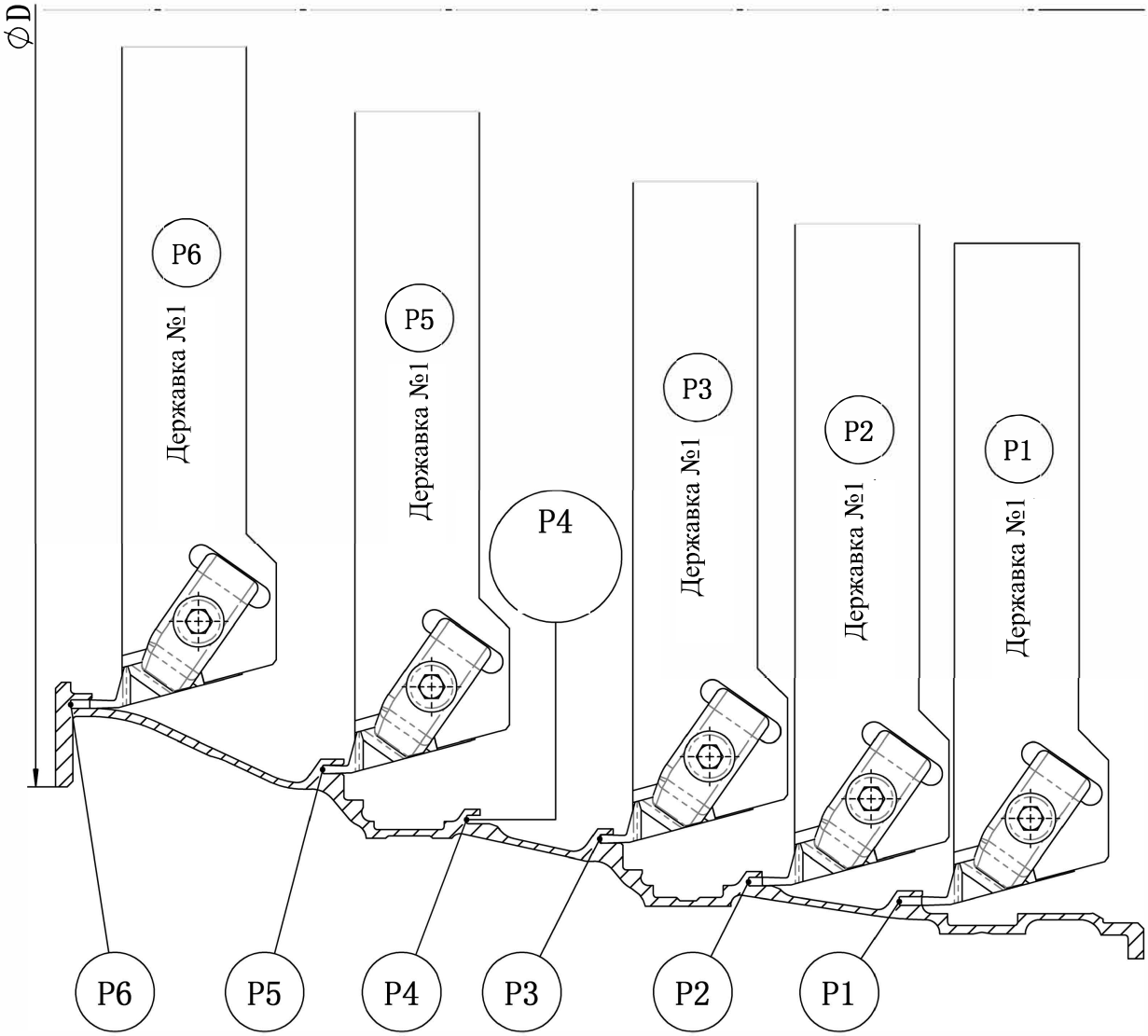

# Пример из практики - Державки для точения канавок

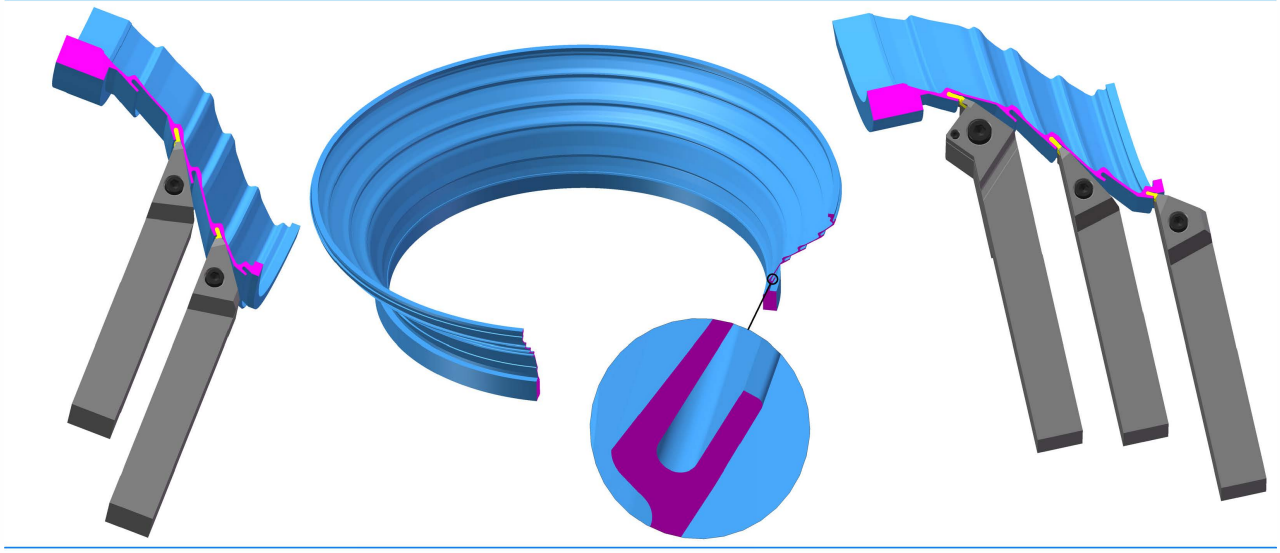

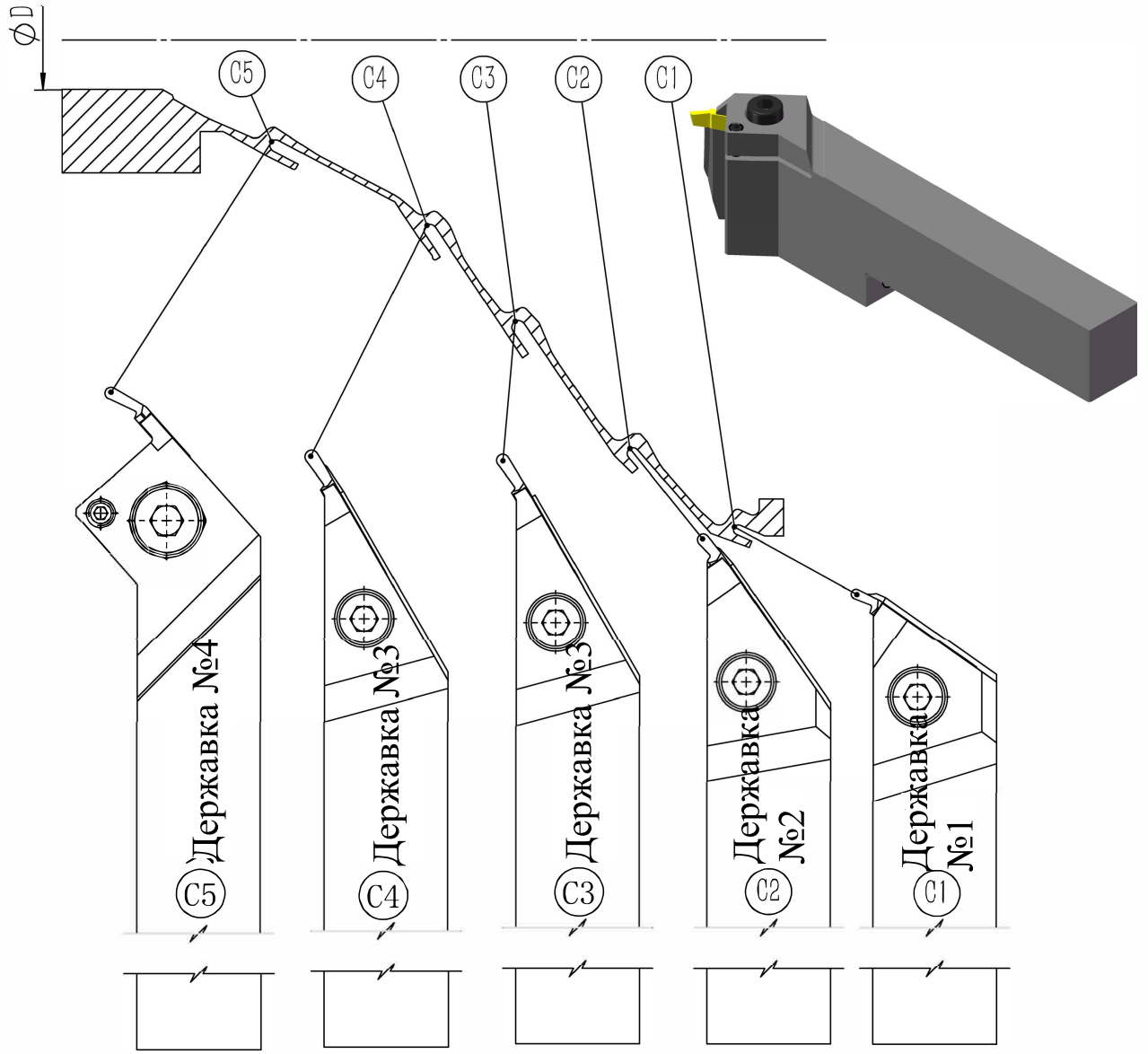

# Пример из практики - Державки для точения канавок

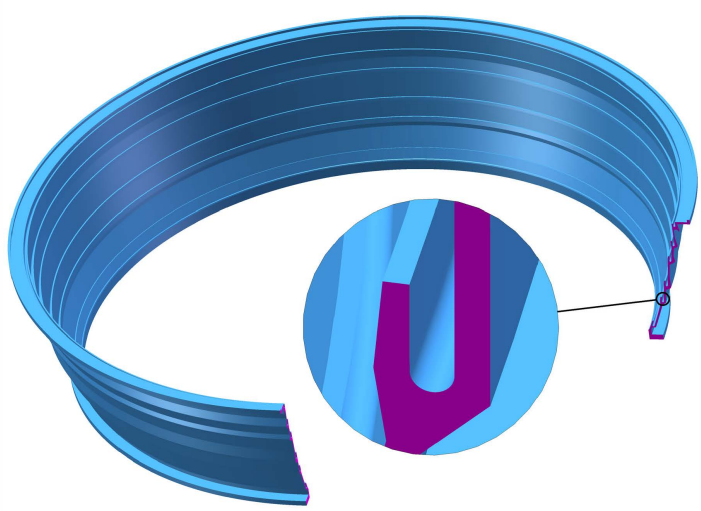

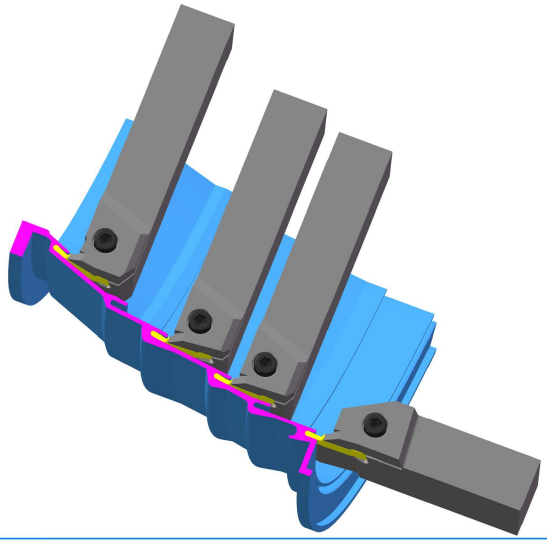

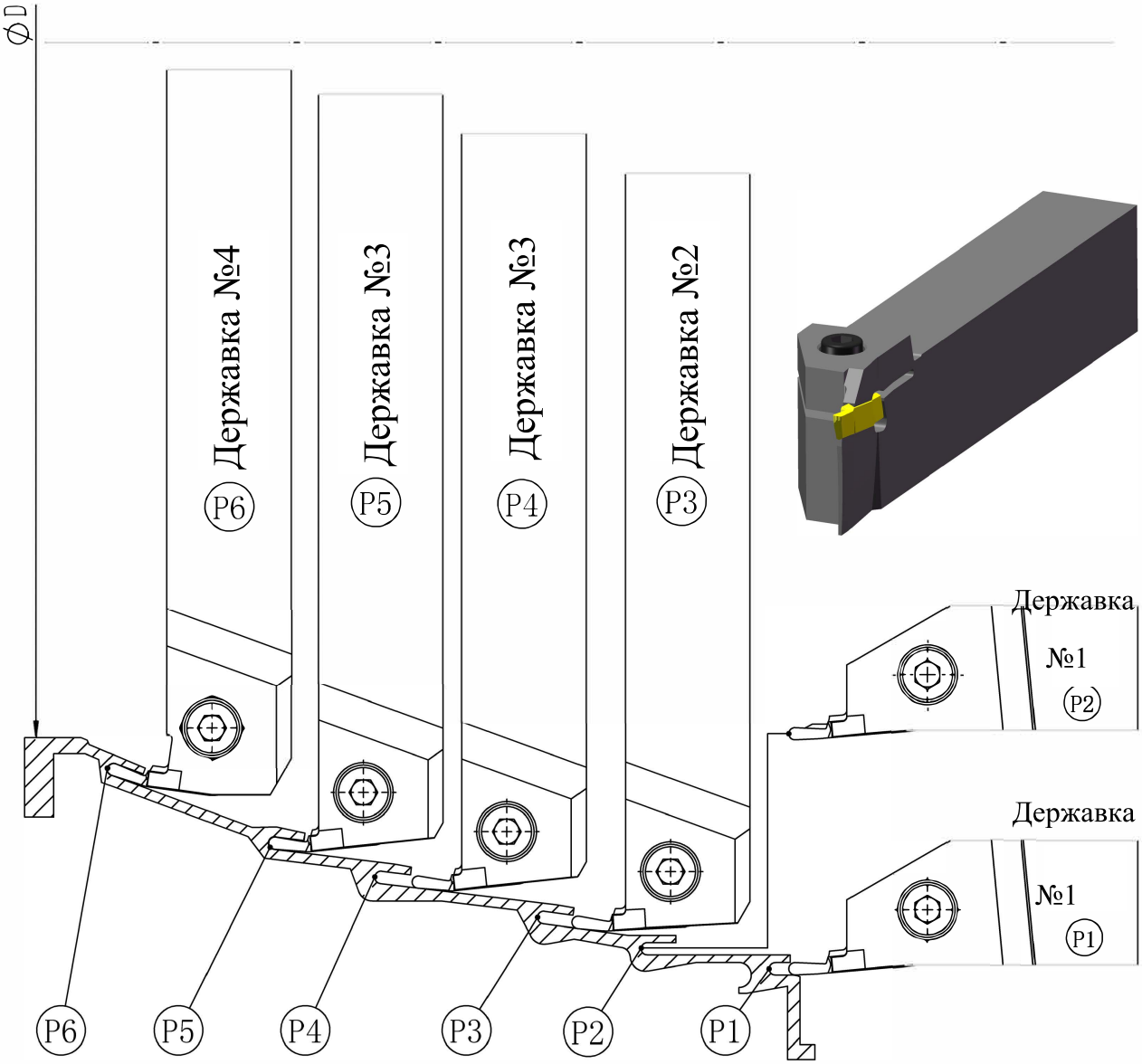

# Пример из практики - Державки для точения канавок

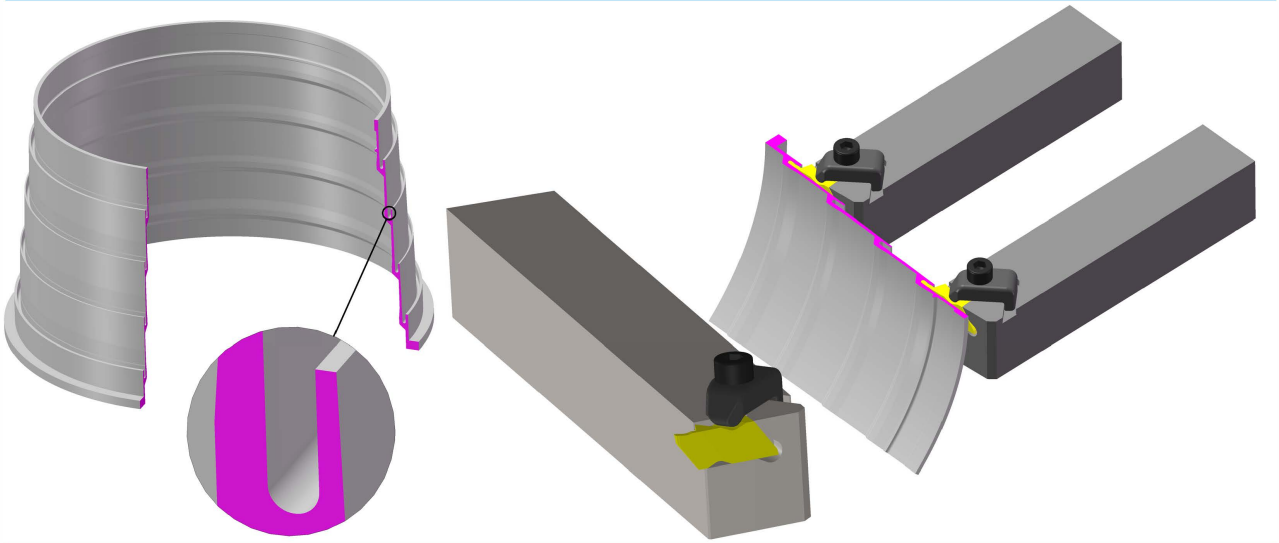

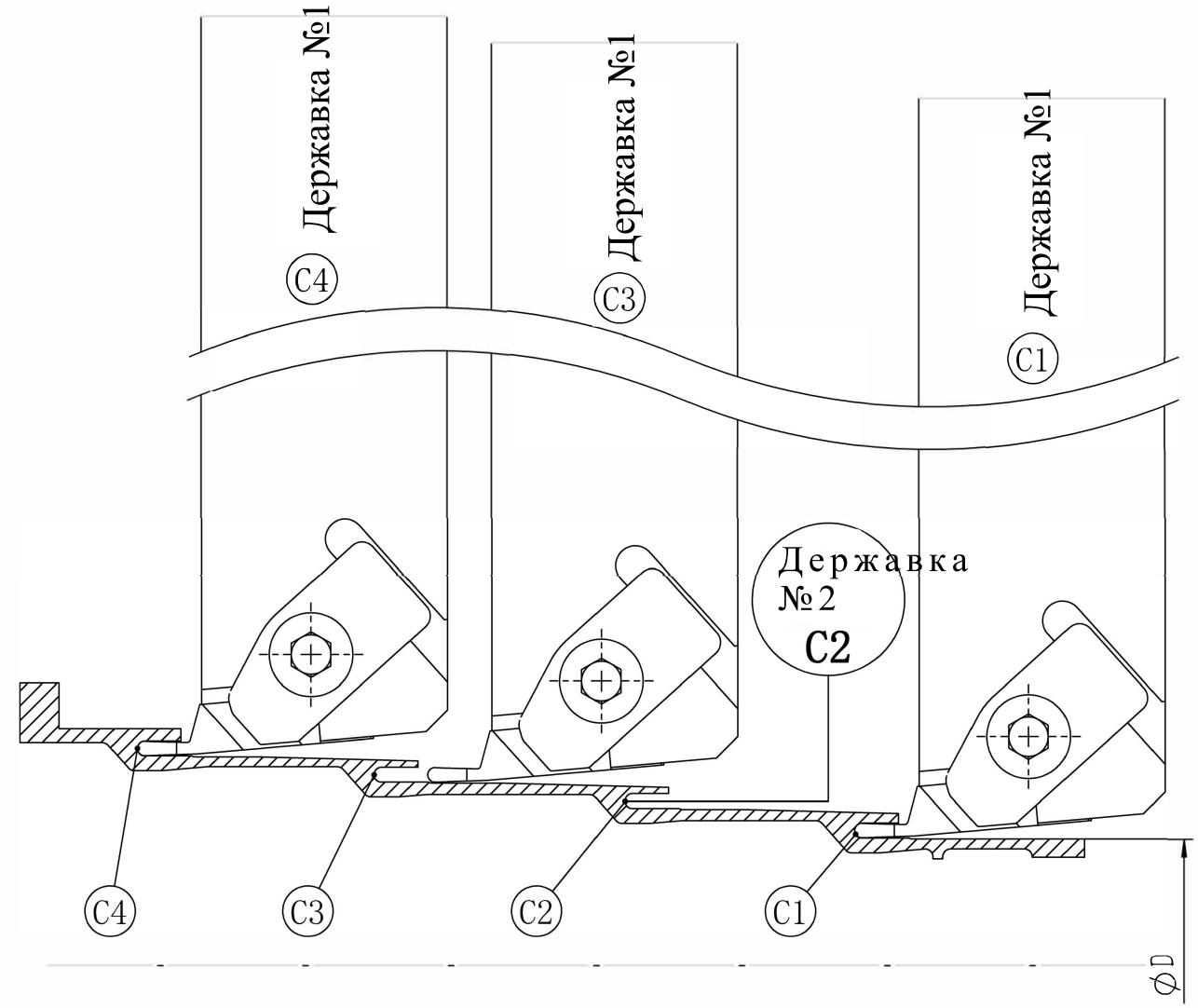

# Пример из практики - Державки для точения канавок

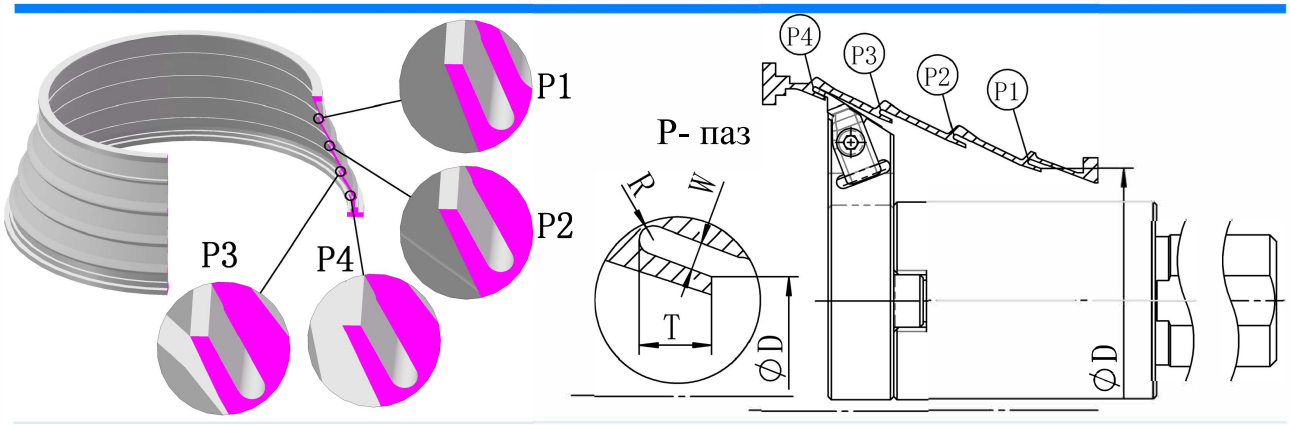


| Место обработки | Державки | |
|---|---|---|
| P1 | 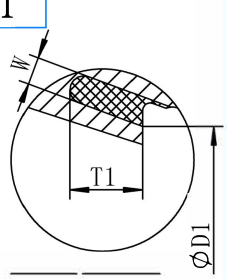 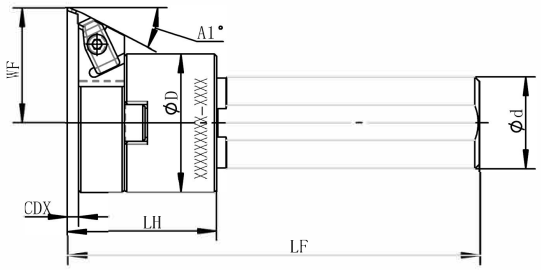 | Державка №1  |
| P2 | 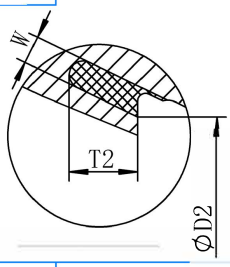 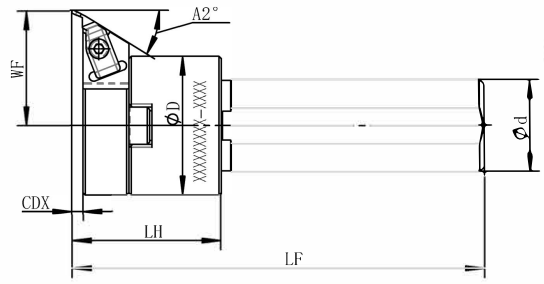 | Державка №2  |
| P3 | 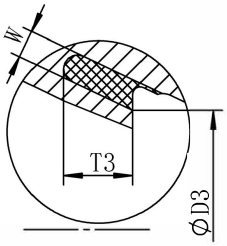 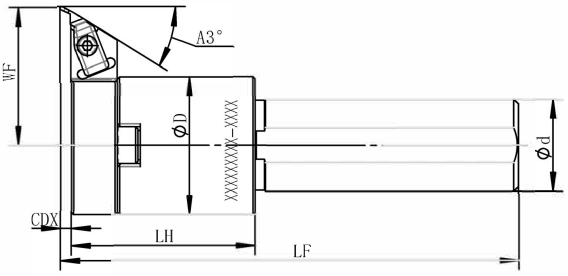 | Державка №3 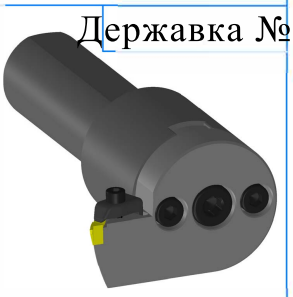 |
| P4 | 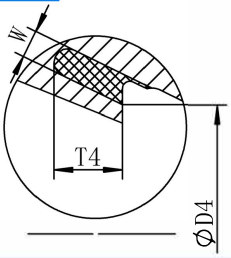 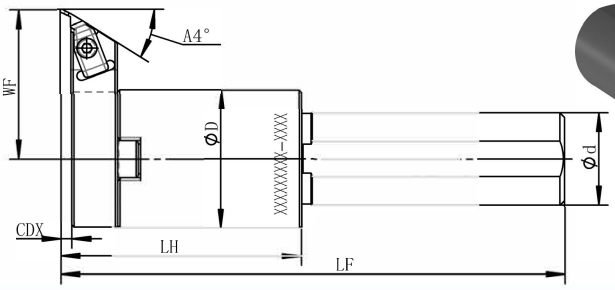 | Державка №4 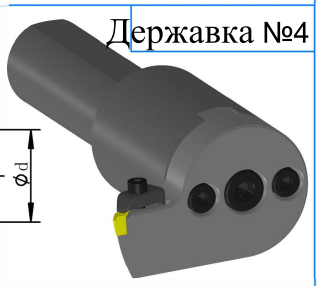 |

# Пример из практики - Державки для точения канавок

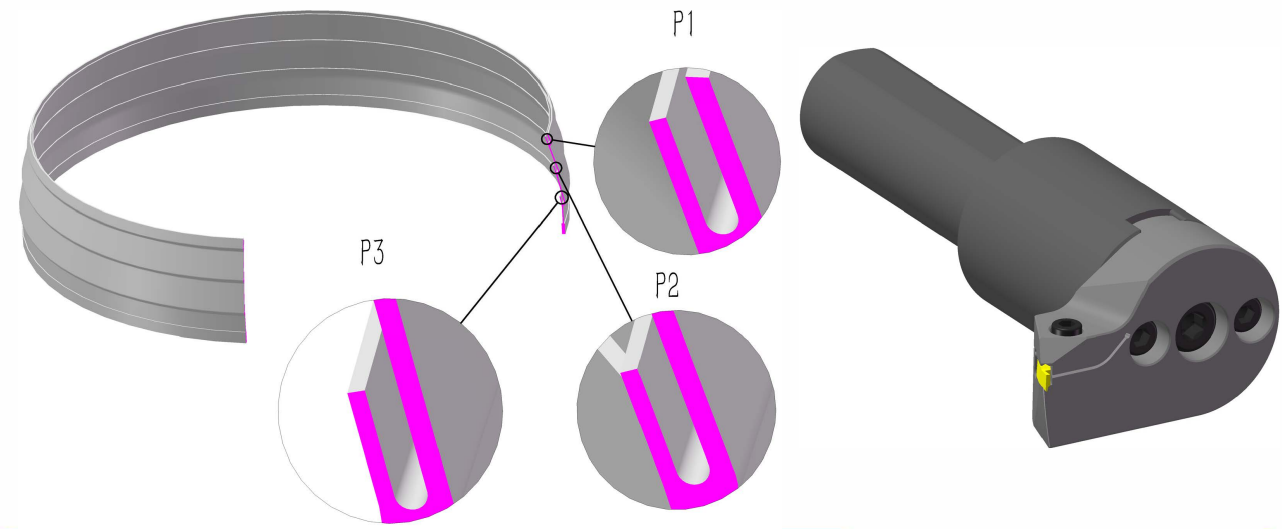


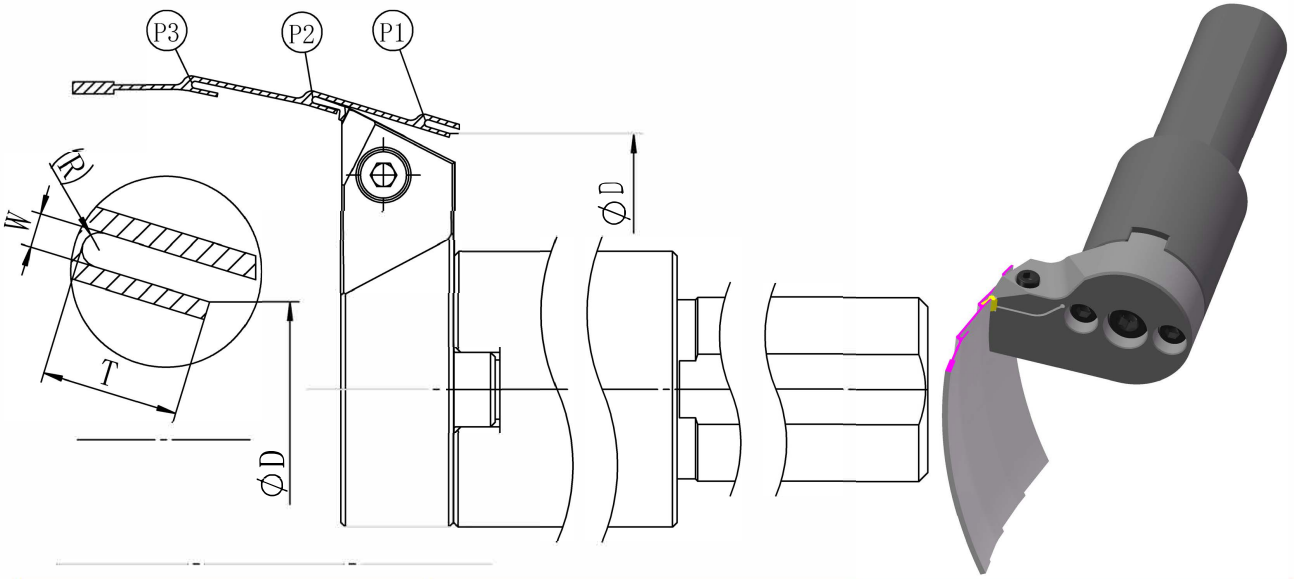


Место обработки (P1-P3)

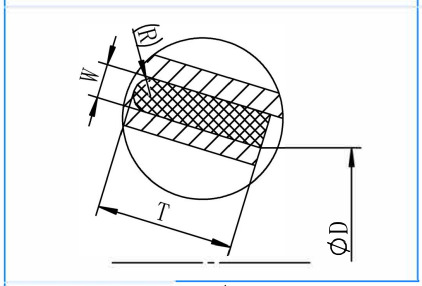


## Державка №1

# Пример из практики - Державки для точения канавок

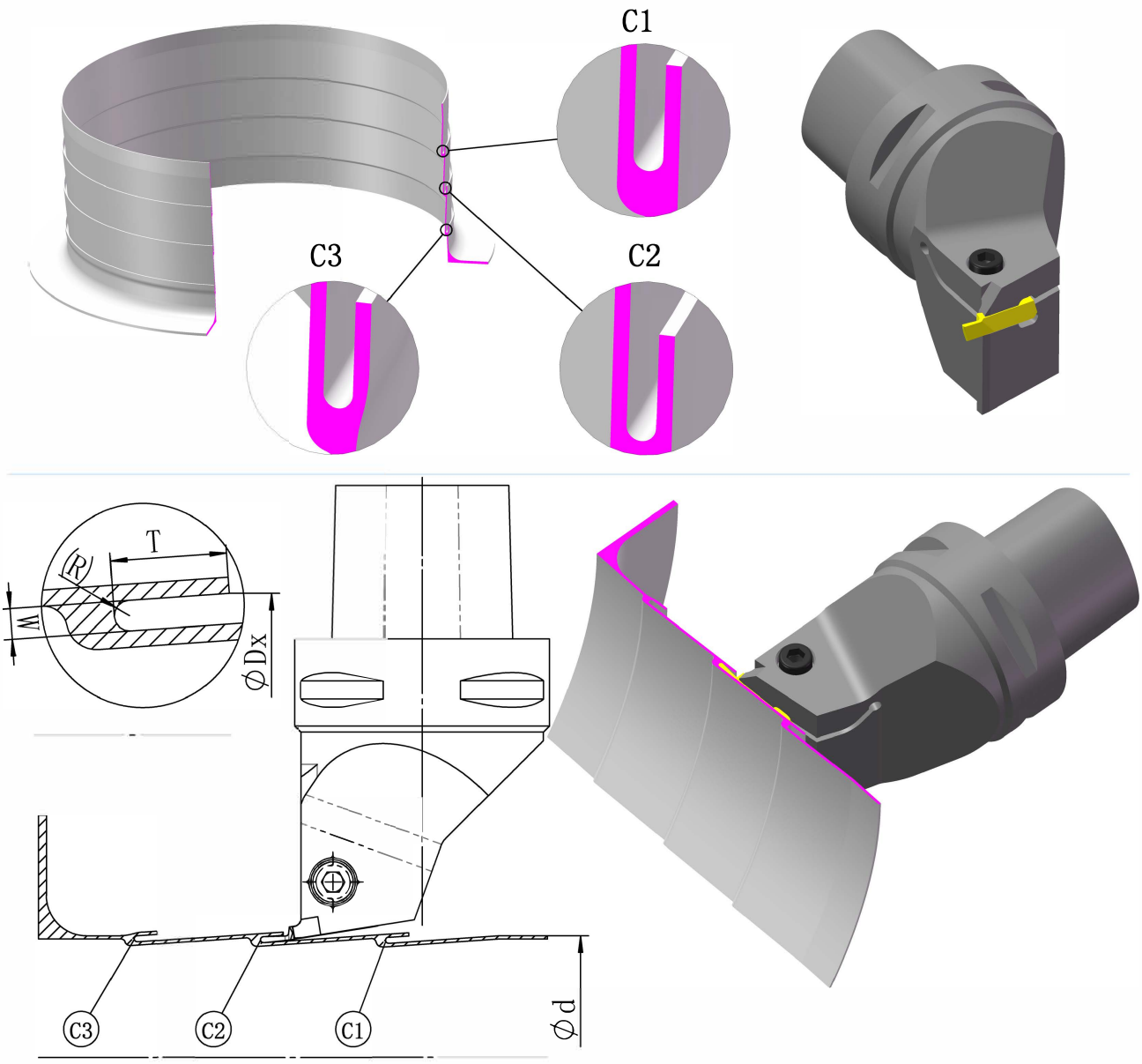


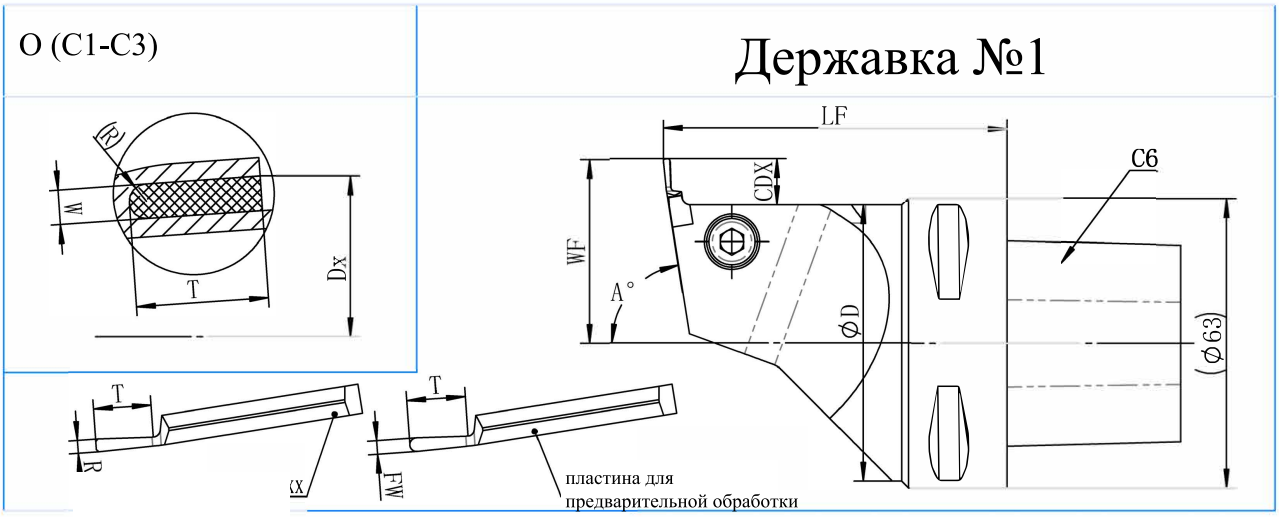


пластина для предварительной обработки

# Пример из практики - Резцовые головки с хвостовиком Capto

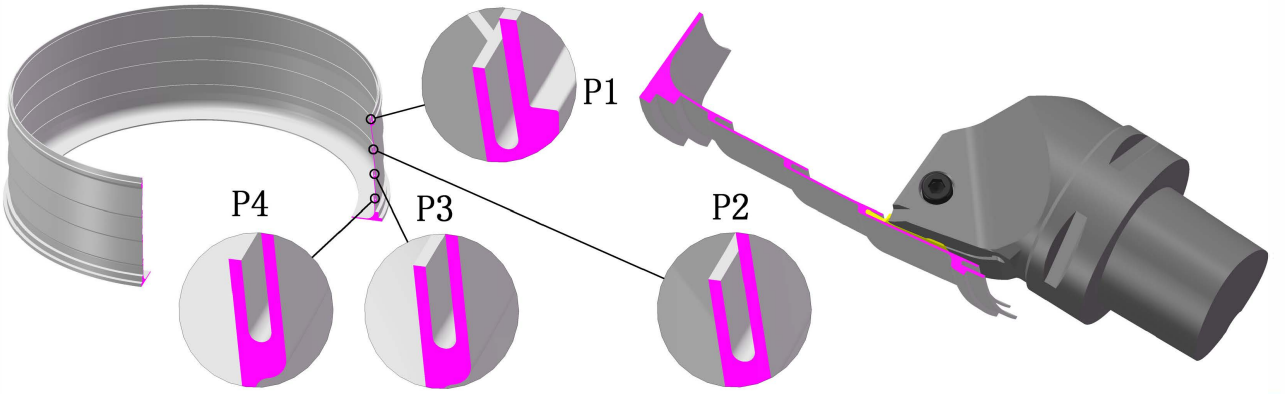


Область обработки P1-P2

Державки

Державка №1

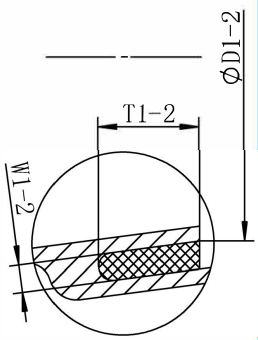


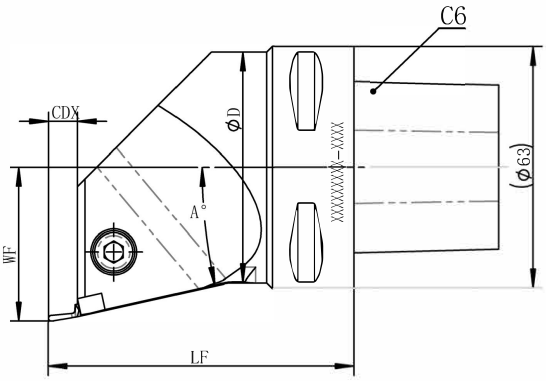


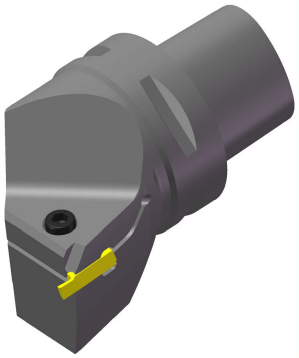

P3-P4

Державка №2

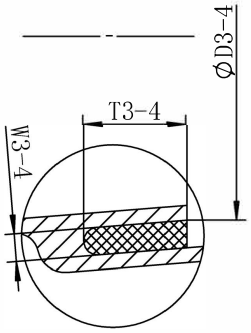


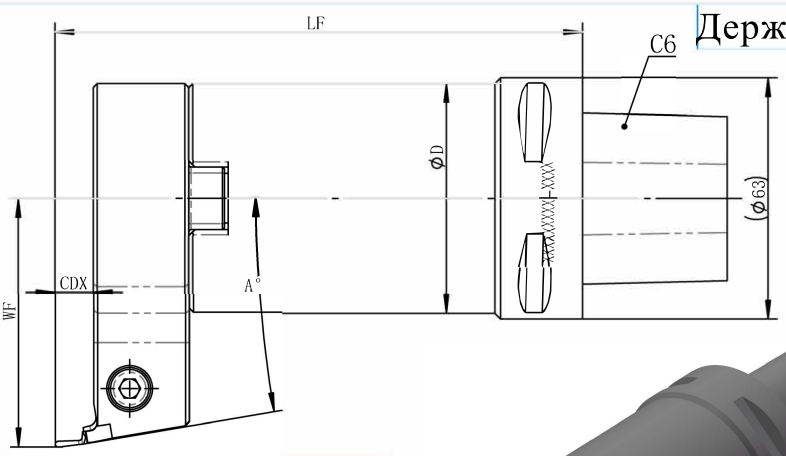


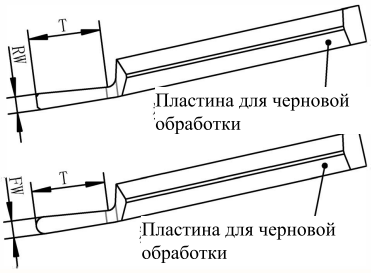


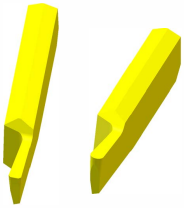

# Инструментальные державки серии G

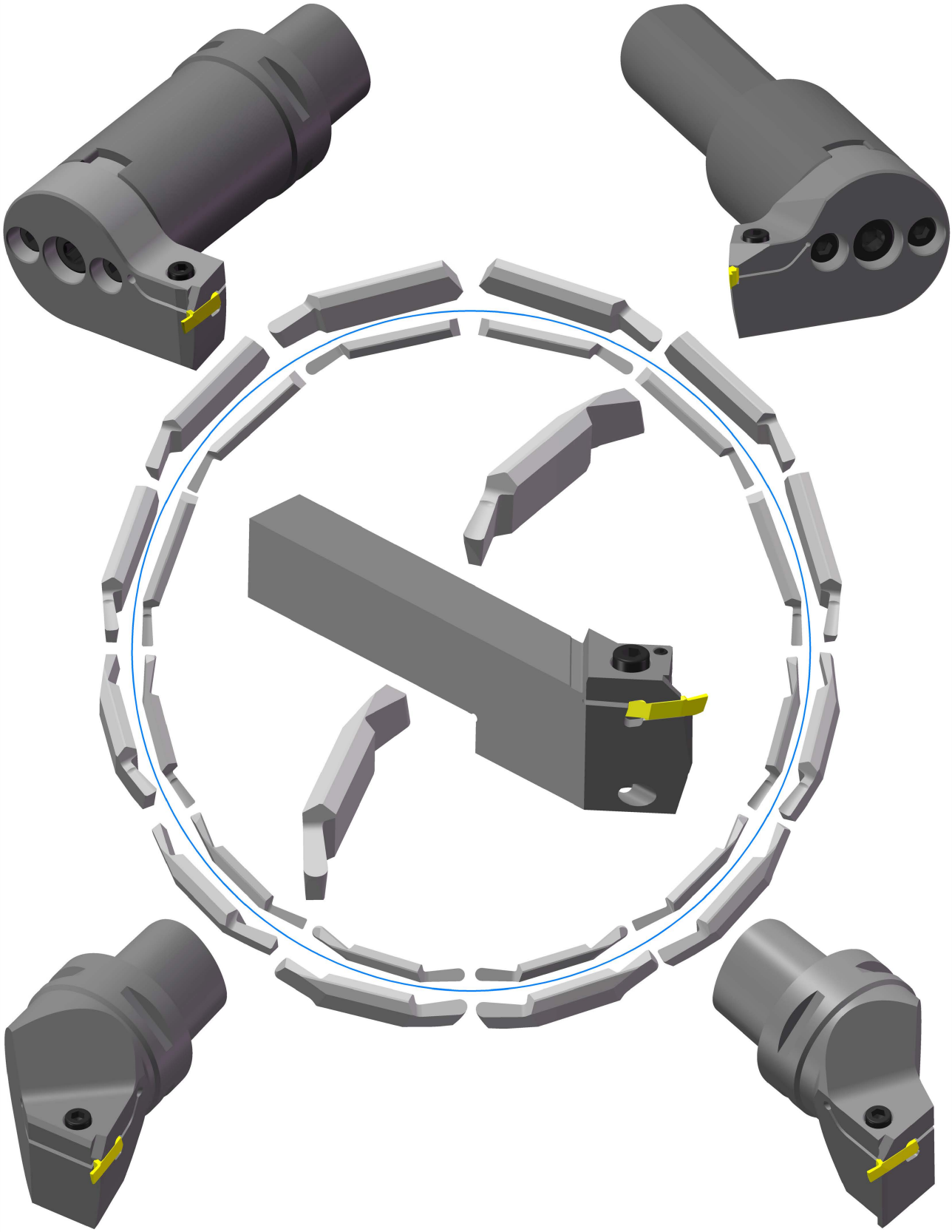

# Инструментальные державки серии N

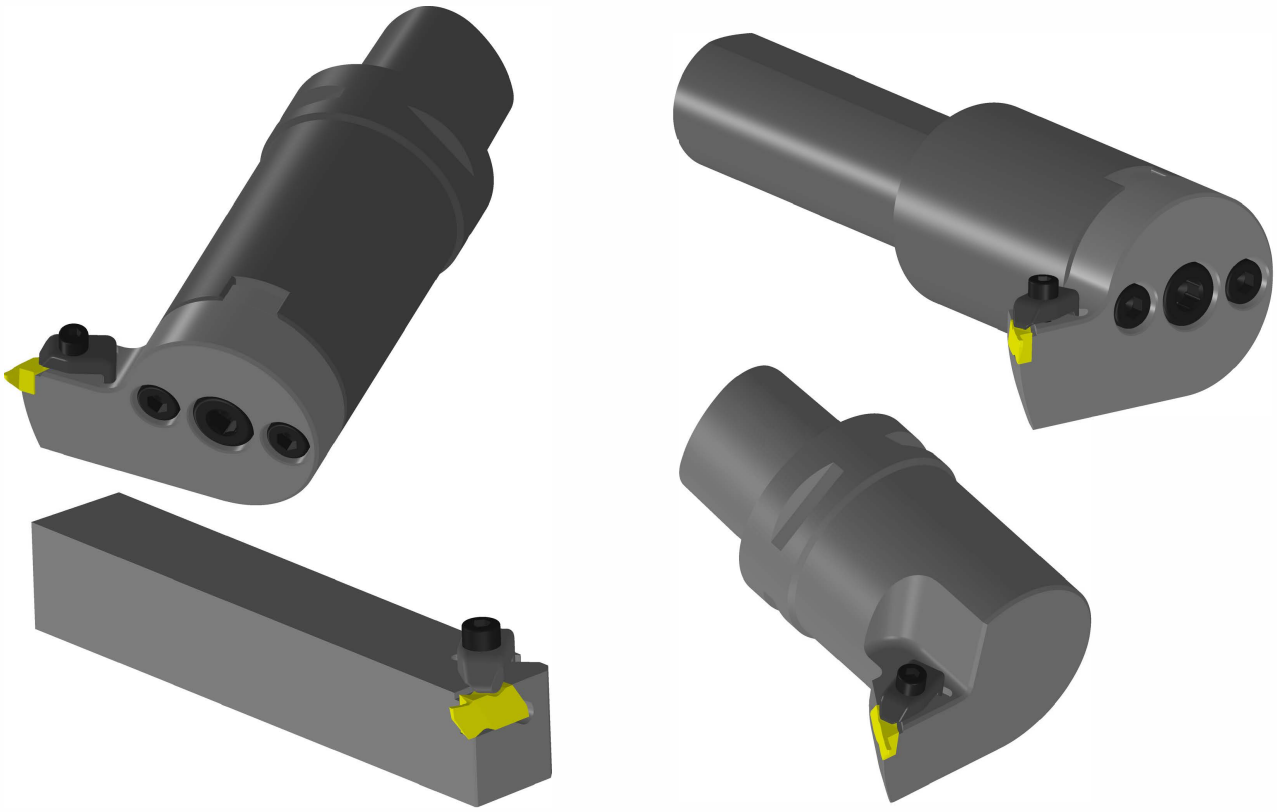

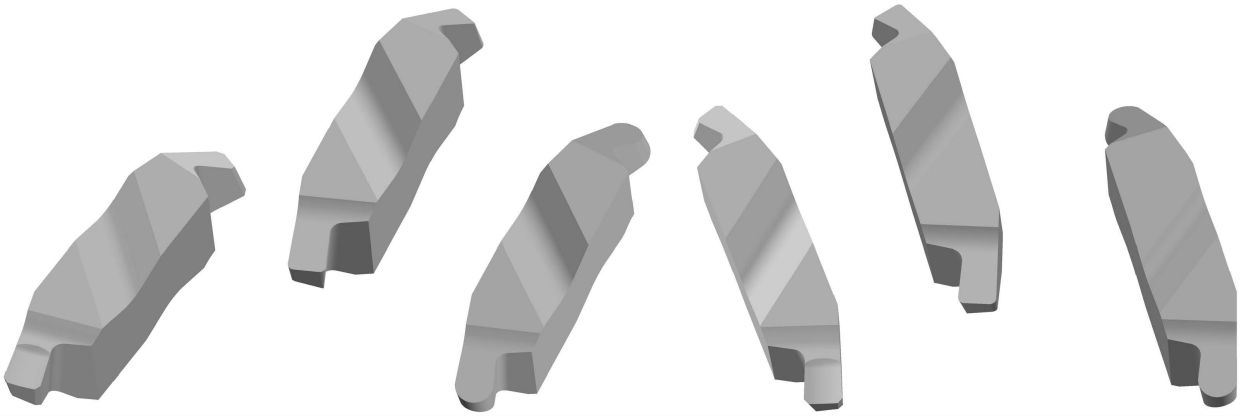

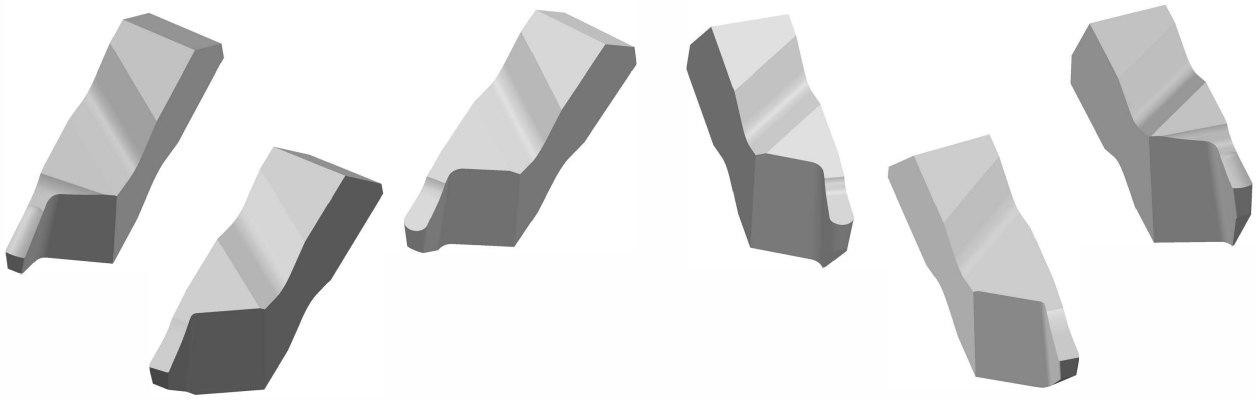

# Пластины - геометрия

## LA

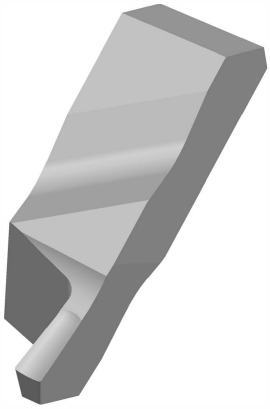

- режущая пластина применяется для черновой и получистовой обработки;
- режущая кромка имеет дугообразную криволинейную структуру, которая обеспечивает эффективное стружкодробление;
- полированная режущая кромка, обеспечивает точность обработки.

## LP

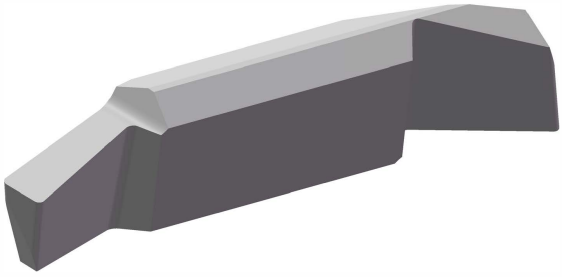

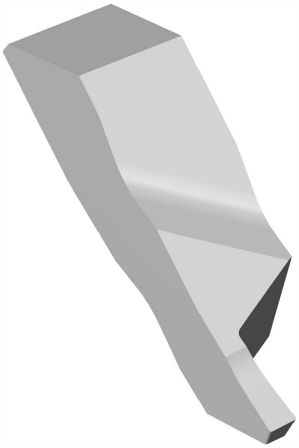

- режущая пластина применяется для получистовой и чистовой обработки;
- Основная режущая кромка имеет прямую форму;
- полированная режущая кромка, обеспечивает точность обработки.

## AP

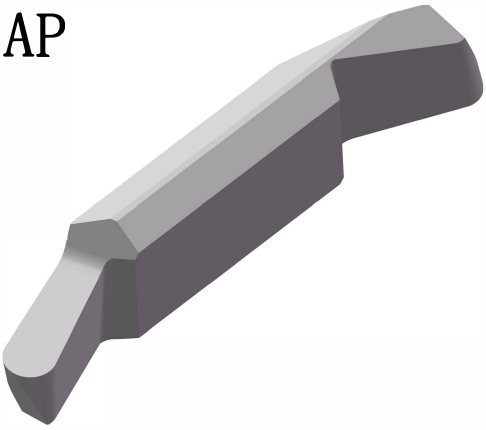

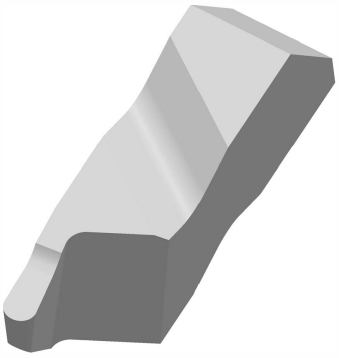

- режущая пластина применяется для получистовой и чистовой обработки;
- Полнорадиусный профиль пластины;
- полированная режущая кромка, обеспечивает точность обработки

# Сплавы

## VC200M

- Новое наноструктурированное покрытие в сочетании с высокой термостойкостью и сопротивлением пластической деформации твердосплавной основы, обеспечивает надёжную и стабильную обработку.
- Применяется для обработки жаропрочных сплавов, титана, нержавеющей стали и других материалов.

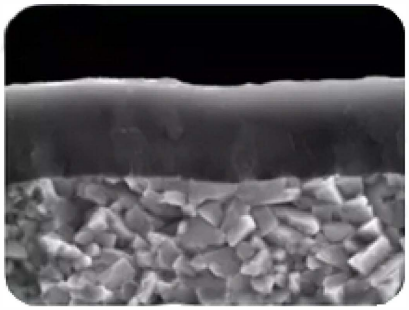

## KG20M

- Твёрдый сплав с покрытием PVD обеспечивает превосходную износостойкость. Стабильная обработка при прерывистом резании.
- Применяется для обработки легированная сталей, нержавеющая сталей, цветных металлов, жаропрочных сплавов и других материалов.

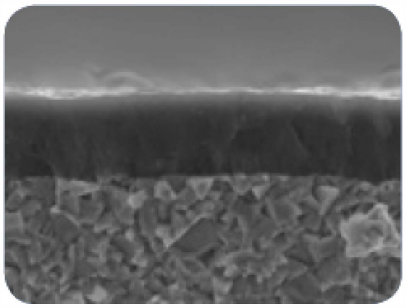

## KW20M

- Мелкозернистое основание из твердого сплава в сочетании с новым наноструктурным покрытием PVD обладает отличной стойкостью к истиранию и окислению, а также повышает стабильность обработки.
- Применяется для обработки легированных сталей, нержавеющих сталей, цветные металлов, жаропрочных сплавов и другие материалов.

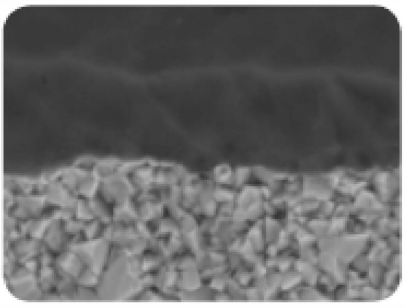

# Рекомендуемые режимы резания

| Материал пластины | обрабатываемый материал | P | M | K | N | S | H |
|---|---|---|---|---|---|---|---|
| VC200M | Глубина резания **ap** (мм) | 0. 1 ◄—► 3 | | | | | |
| | Подача f (мм/об.) | 0. 05 ◄—► 0. 2 | | | | | |
| | Скорость резания **VC** (м/мин) | | 60 \| 140 | | | 20 \| 50 | |
| KG20M | Глубина срезания **ap** (мм) | 0. 1 ◄—► 3 | | | | | |
| | Подача f (мм/об.) | 0. 05 ◄—► 0. 2 | | | | | |
| | Скорость резания **VC** (м/мин) | 90 \| 240 | 60 \| 140 | 70 \| 135 | 150 \| 450 | 20 \| 50 | 45 \| 60 |
| KV20M | Глубина срезания **ap** (мм) | 0. 1 ◄—► 3 | | | | | |
| | Подача f (мм/об.) | 0. 05 ◄—► 0. 2 | | | | | |
| | Скорость резания **VC** (м/мин) | 90 \| 240 | 60 \| 140 | 70 \| 135 | 150 \| 450 | 20 \| 50 | 45 \| 60 |

# Обозначение пластин



| G | 4L | S | R | 1.33 | C | LA | VC200M |
|---|---|---|---|---|---|---|---|
| 1 | 2 | 3 | 4 | 5 | 6 | 7 | 8 |

## 1. Серия

| G | N |
|---|---|
| 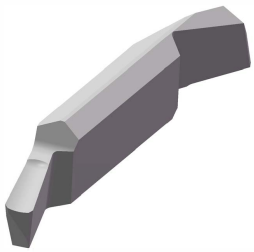 |  |

## 2. Основной код

| Gкод | Nкод | |
|---|---|---|
| 4L | 2R | 2L |
| | 3R | 3L |
| 4R | 4R | 4L |
| 5L | 5R | 5L |
| | 6R | 6L |

### 3.Число режущих кромок

S - одна режущая кромка

D - две режущие кромки

### 4. Исполнение

R- Правое

N-Нейтральное

L-Левое

### 5. Ширина резания

133-1.33мм

140-1.40мм

.....

### 6. Радиус/Фаска

C- фаска

R- радиус

### 7. Геометрия платины

LA

LP

.....

### 8. Сплав

VC200M

KG20M

.....

# Обозначение державок

* :: INPLM - минимальный начальный диаметр врезания

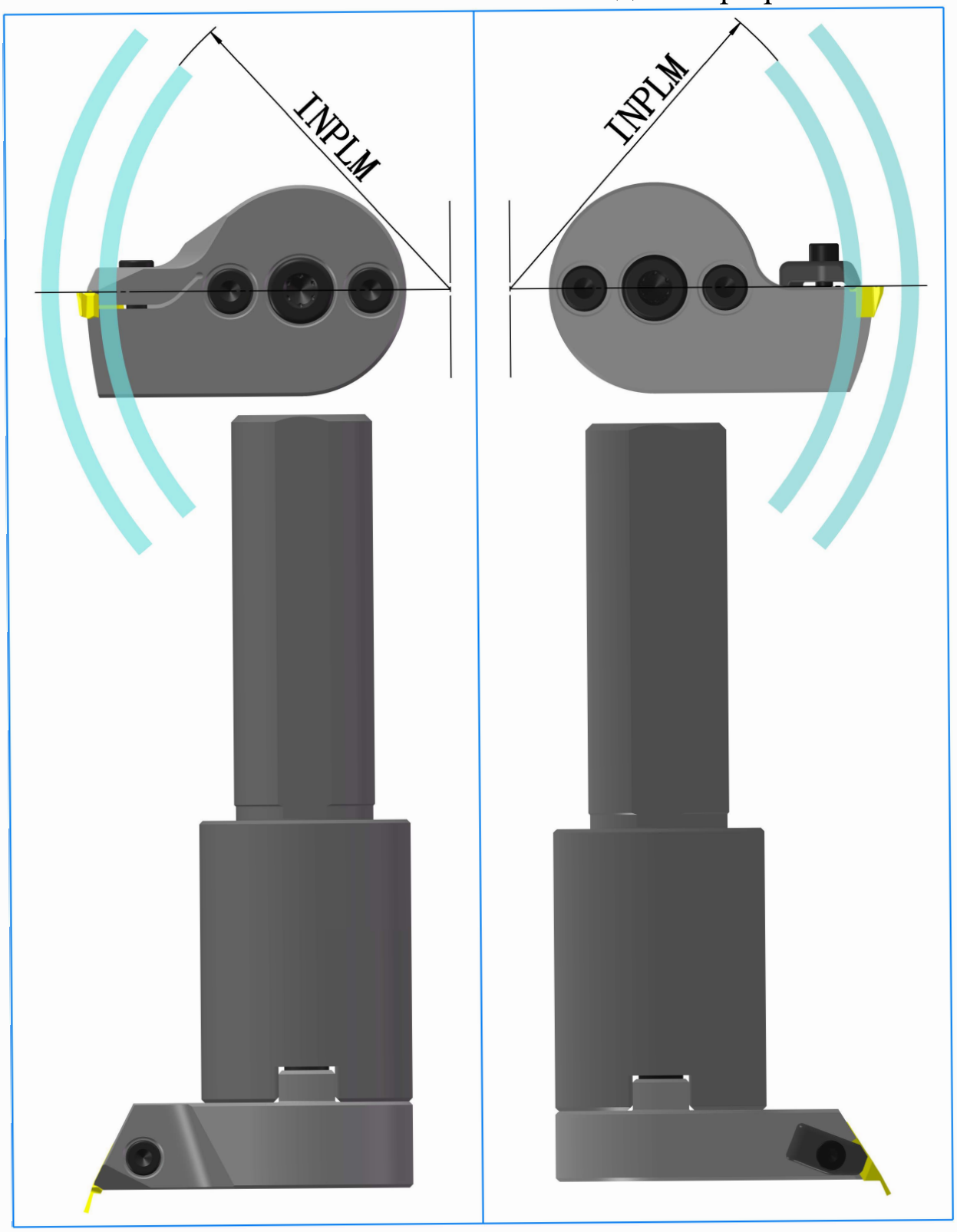

# Пластины с одной режущей кромкой серии G

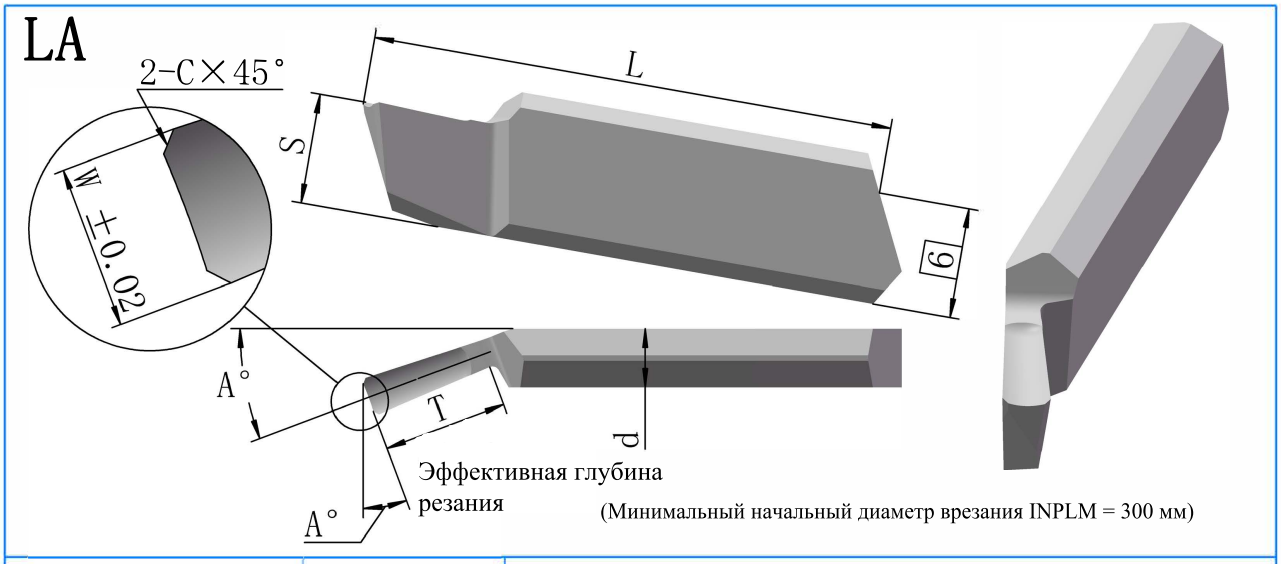


| Код заказа | Сплав | Размеры (мм) | | | | | | |
|---|---|---|---|---|---|---|---|---|
| | | A° | W | CLS | | | | d |
| G4LSR-133C-LA | VC200M | 10° | 1.33 | 6 | 0.2 | 28.5 | 6.2 | 3.3 |
| G4LSR-140C-LA | | 5° | 1.4 | 6.5 | 0.2 | | | |
| G4LSR-148C-LA | | 5° | 1.48 | 6.5 | 0.2 | | | |
| G4LSR-180C-LA | | 11° | 1.8 | 6.5 | 0.2 | | | |
| G4LSR-220C-LA | | 6.3° | 2.2 | 6.5 | 0.25 | | | |
| G4LSR-230C-LA | | 5° | 2.3 | 6.5 | 0.25 | | | |
| G4LSR-234C-LA | | 4° | 2.34 | 6.7 | 0.25 | | | |
| G4LSR-240C-LA | | 14.5° | 2.4 | 7 | 0.25 | | | |
| G4LSR-254C-LA | | 4° | 2.54 | 6.7 | 0.25 | | | |
| G5LSR-210C-LA | | 20.5° | 2.1 | 6.7 | 0.25 | | | |

Код заказа= Код заказа+ Сплав Пример заказа: G4LSR-133C-LA,VC200M

# Пластины с одной режущей кромкой серии G

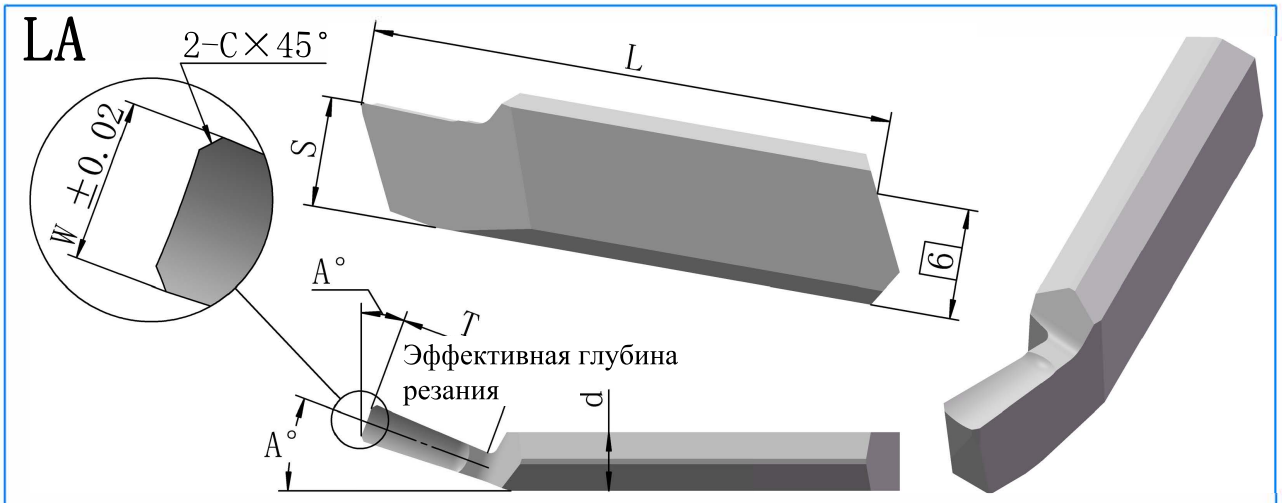


(Минимальный начальный диаметр врезания INPLM = 300 мм)

| Код заказа | Сплав | Размеры (мм) | | | | | | |
|---|---|---|---|---|---|---|---|---|
| | | A° | W | T | C | L | S | d |
| G4RSL-133C-LA | VC200M | 10° | 1.33 | 6 | 0.2 | 28.5 | 6.2 | 3.3 |
| G4RSL-140C-LA | | 5° | 1.4 | 6.5 | 0.2 | | | |
| G4RSL-148C-LA | | 5° | 1.48 | 6.5 | 0.2 | | | |
| G4RSL-180C-LA | | 11° | 1.8 | 6.5 | 0.2 | | | |
| G4RSL-220C-LA | | 6.3° | 2.2 | 6.5 | 0.25 | | | |
| G4RSL-230C-LA | | 5° | 2.3 | 6.5 | 0.25 | | | |
| G4RSL-234C-LA | | 4° | 2.34 | 6.7 | 0.25 | | | |
| G4RSL-240C-LA | | 14.5° | 2.4 | 7 | 0.25 | | | |
| G4RSL-254C-LA | | 4° | 2.54 | 6.7 | 0.25 | | | |
| G5LSL-210C-LA | | 20.5° | 2.1 | 6.7 | 0.25 | 28.5 | 6.2 | 5 |

Код заказа = Код заказа + Сплав  Пример заказа: G4LSR-133C-LA,VC200M

# Пластины с одной режущей кромкой серии G

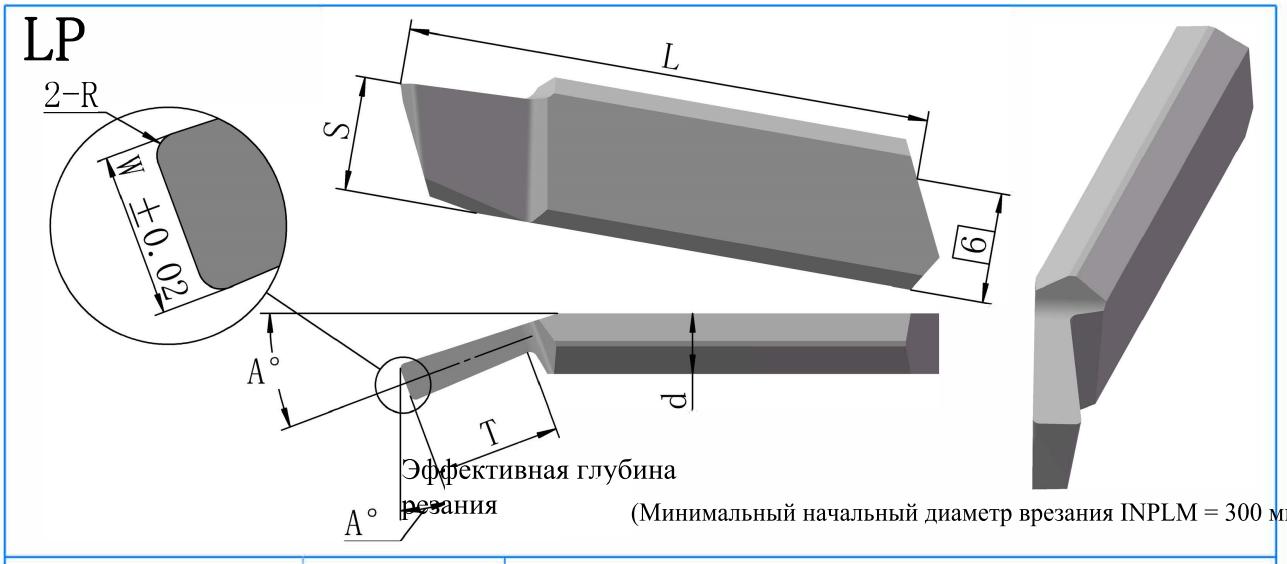


| Код заказа | Сплав | Размеры (мм) | | | | | | |
|---|---|---|---|---|---|---|---|---|
| G4LSR-133R-LP | | A° | W | T | R | L | S | d |
| G4LSR-140R-LP | VC200M | 10° | 1.33 | 6 | 0.2 | 28.5 | 6.2 | 3.3 |
| G4LSR-148R-LP | | 5° | 1.4 | 6.5 | 0.2 | | | |
| G4LSR-180R-LP | | 5° | 1.48 | 6.5 | 0.2 | | | |
| G4LSR-220R-LP | | 11° | 1.8 | 6.5 | 0.2 | | | |
| G4LSR-230R-LP | | 6.3° | 2.2 | 6.5 | 0.3 | | | |
| G4LSR-234R-LP | | 5° | 2.3 | 6.5 | 0.3 | | | |
| G4LSR-240R-LP | | 4° | 2.34 | 6.7 | 0.3 | | | |
| G4LSR-254R-LP | | 14.5° | 2.4 | 7 | 0.3 | | | |
| G5LSR-210R-LP | | 4° | 2.54 | 6.7 | 0.3 | | | |
| | | 20.5° | 2.1 | 6.7 | 0.3 | | | |

Код заказа = Код заказа + Сплав  Пример заказа: G4LSR-133C-LA,VC200M

# Пластины с одной режущей кромкой серии C

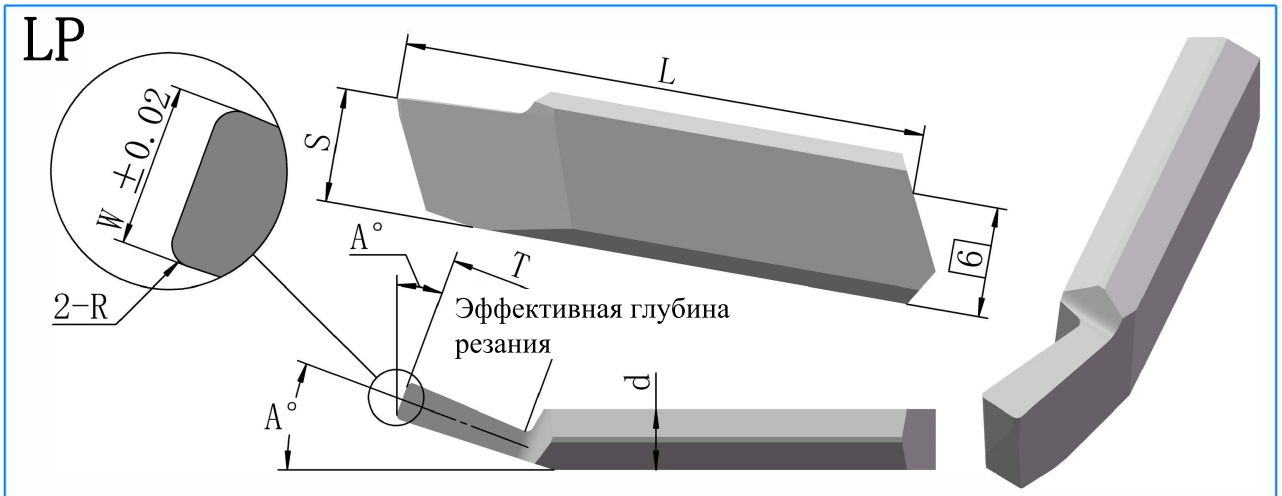


(Минимальный начальный диаметр врезания INPLM = 300 мм)

| Код заказа | Сплав | Размеры (мм) | | | | | | |
|---|---|---|---|---|---|---|---|---|
| | | A° | W | T | R | L | S | d |
| G4RSL-133R-LP | VC200M | 10° | 1.33 | 6 | 0.2 | 28.5 | 6.2 | 3.3 |
| G4RSL-140R-LP | | 5° | 1.4 | 6.5 | 0.2 | | | |
| G4RSL-148R-LP | | 5° | 1.48 | 6.5 | 0.2 | | | |
| G4RSL-180R-LP | | 11° | 1.8 | 6.5 | 0.2 | | | |
| G4RSL-220R-LP | | 6.3° | 2.2 | 6.5 | 0.3 | | | |
| G4RSL-230R-LP | | 5° | 2.3 | 6.5 | 0.3 | | | |
| G4RSL-234R-LP | | 4° | 2.34 | 6.7 | 0.3 | | | |
| G4RSL-240R-LP | | 14.5° | 2.4 | 7 | 0.3 | | | |
| G4RSL-254R-LP | | 4° | 2.54 | 6.7 | 0.3 | | | |
| G5LSL-210R-LP | | 20.5° | 2.1 | 6.7 | 0.3 | 28.5 | 6.2 | 5 |

Код заказа= Код заказа + Сплав  Пример заказа:  G4LSR-133C-LA,VC200M

# Пластины с одной режущей кромкой серии G

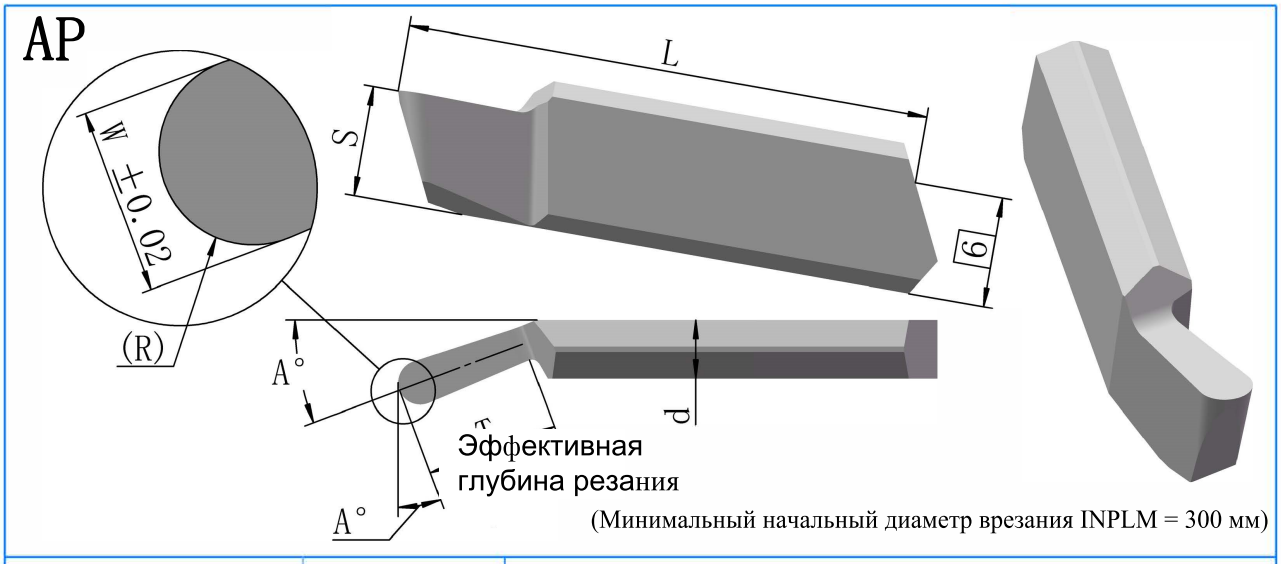


(Минимальный начальный диаметр врезания INPLM = 300 мм)

| Код заказа | Сплав | Размеры (мм) | | | | | | |
|---|---|---|---|---|---|---|---|---|
| | | A° | W | T | R | L | S | d |
| G4LSR-148R-AP | VC200M | 10° | 1.48 | 6.5 | 0.74 | 28.5 | 6.2 | 3.3 |
| G4LSR-158R-AP | | 5° | 1.58 | 6.5 | 0.79 | | | |
| G4LSR-168R-AP | | 5° | 1.68 | 6.5 | 0.84 | | | |
| G4LSR-196R-AP | | 11° | 1.96 | 6.5 | 0.98 | | | |
| G4LSR-236R-AP | | 6.3° | 2.36 | 6.5 | 1.18 | | | |
| G4LSR-246R-AP | | 5° | 2.46 | 7 | 1.23 | | | |
| G4LSR-254R-AP | | 4° | 2.54 | 6.7 | 1.27 | | | |
| G4LSR-260R-AP | | 14.5° | 2.6 | 7 | 1.3 | | | |
| G4LSR-272R-AP | | 4° | 2.72 | 7 | 1.36 | | | |
| G5LSR-240R-AP | | 20.5° | 2.4 | 7 | 1.2 | | | |

Код заказа = Код заказа + Сплав  Пример заказа: G4LSR-133C-LA,VC200M

# Пластины с одной режущей кромкой серии G

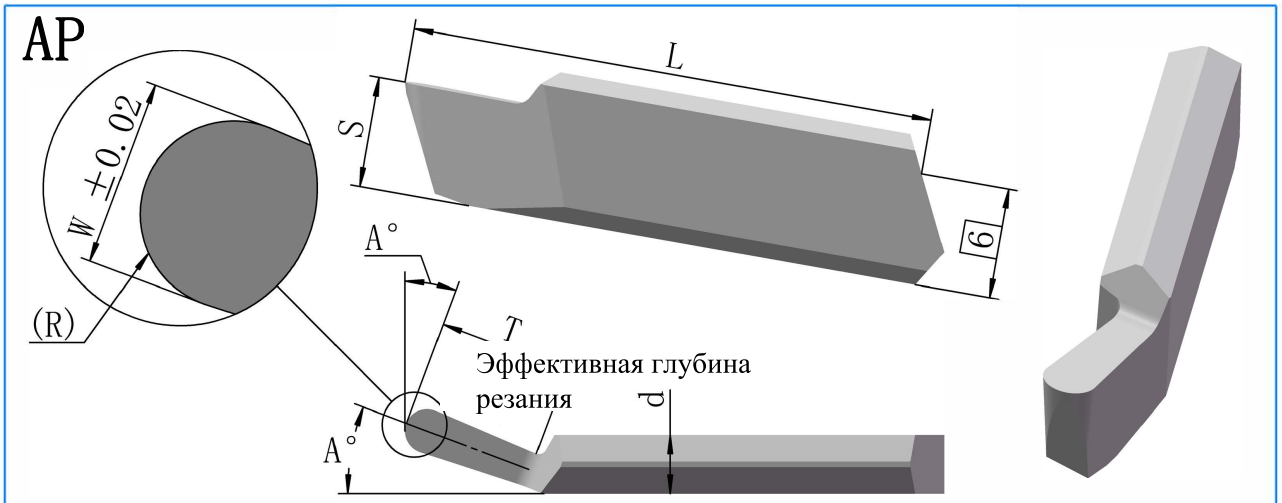


(Минимальный начальный диаметр врезания INPLM = 300 мм)

| Код заказа | Сплав | Размеры (мм) | | | | | | |
|---|---|---|---|---|---|---|---|---|
| | | A° | W | T | R | L | S | d |
| G4RSL-148R-AP | VC200M | 10° | 1.48 | 6.5 | 0.74 | 28.5 | 6.2 | 3.3 |
| G4RSL-158R-AP | | 5° | 1.58 | 6.5 | 0.79 | | | |
| G4RSL-168R-AP | | 5° | 1.68 | 6.5 | 0.84 | | | |
| G4RSL-196R-AP | | 11° | 1.96 | 6.5 | 0.98 | | | |
| G4RSL-236R-AP | | 6.3° | 2.36 | 6.5 | 1.18 | | | |
| G4RSL-246R-AP | | 5° | 2.46 | 7 | 1.23 | | | |
| G4RSL-254R-AP | | 4° | 2.54 | 6.7 | 1.27 | | | |
| G4RSL-260R-AP | | 14.5° | 2.6 | 7 | 1.3 | | | |
| G4RSL-272R-AP | | 4° | 2.72 | 7 | 1.36 | | | |
| G5LSL-240R-AP | | 20.5° | 2.4 | 7 | 1.2 | 28.5 | 6.2 | 5 |

Код заказа = Код заказа + Сплав  Пример заказа: G4LSR-133C-LA,VC200M

# Пластины с двумя режущими кромками серии G

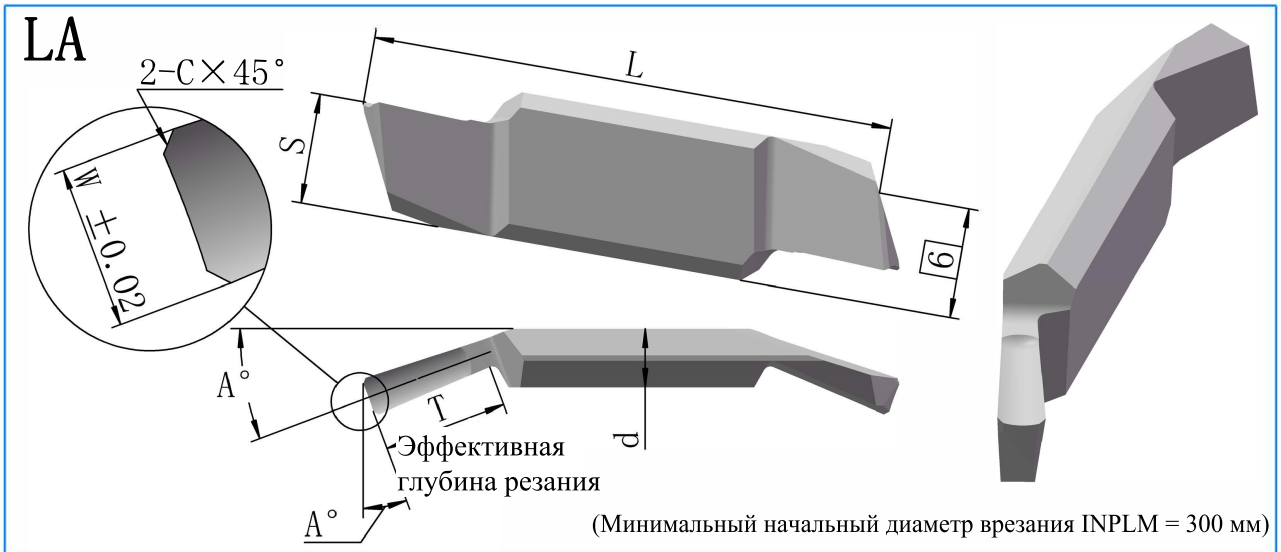


(Минимальный начальный диаметр врезания INPLM = 300 мм)

| Код заказа | Сплав | Размеры (мм) | | | | | | |
|---|---|---|---|---|---|---|---|---|
| | | A° | W | T | C | L | S | d |
| G4LDR-133C-LA | VC200M | 10° | 1.33 | 5.5 | 0.2 | 28.5 | 6.2 | 3.3 |
| G4LDR-140C-LA | | 5° | 1.4 | 6.5 | 0.2 | | | |
| G4LDR-148C-LA | | 5° | 1.48 | 6.5 | 0.2 | | | |
| G4LDR-180C-LA | | 11° | 1.8 | 4 | 0.2 | | | |
| G4LDR-220C-LA | | 6.3° | 2.2 | 4 | 0.25 | | | |
| G4LDR-230C-LA | | 5° | 2.3 | 6.5 | 0.25 | | | |
| G4LDR-234C-LA | | 4° | 2.34 | 6.7 | 0.25 | | | |
| G4LDR-240C-LA | | 14.5° | 2.4 | 7 | 0.25 | | | |
| G4LDR-254C-LA | | 4° | 2.54 | 6.7 | 0.25 | | | |
| G5LDR-210C-LA | | 20.5° | 2.1 | 6.7 | 0.25 | | | |

Код заказа = Код заказа + Сплав  Пример заказа: G4LSR-133C-LA,VC200M

# Пластины с двумя режущими кромками- серии G

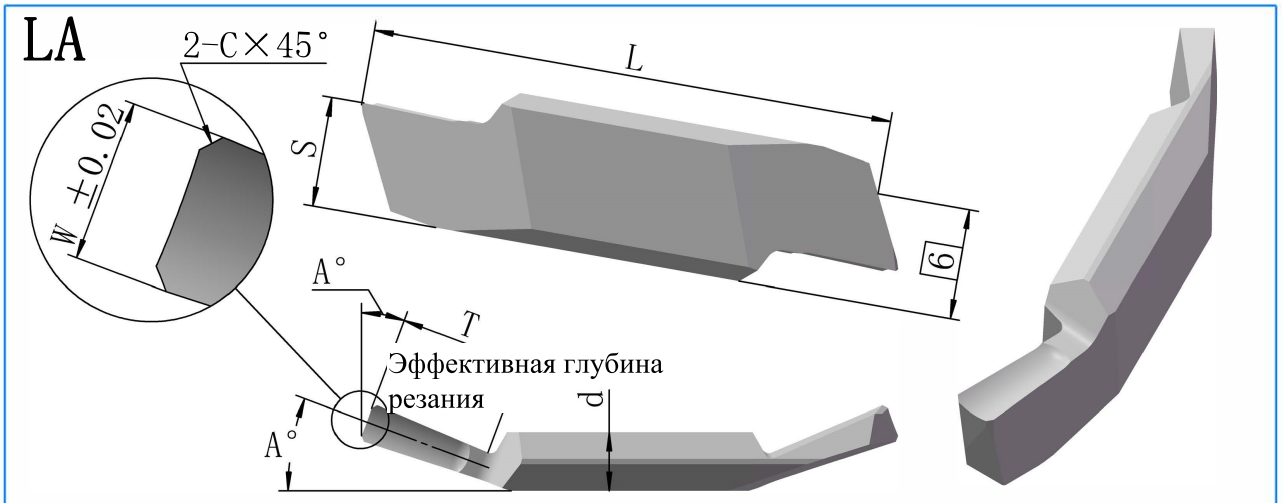


(Минимальный начальный диаметр врезания INPLM = 300 мм)

| Код заказа | Сплав | Размеры (мм) | | | | | | |
|---|---|---|---|---|---|---|---|---|
| | | A° | W | T | C | L | S | d |
| G4RDL-133C-LA | VC200M | 10° | 1.33 | 5.5 | 0.2 | 28.5 | 6.2 | 3.3 |
| G4RDL-140C-LA | | 5° | 1.4 | 6.5 | 0.2 | | | |
| G4RDL-148C-LA | | 5° | 1.48 | 6.5 | 0.2 | | | |
| G4RDL-180C-LA | | 11° | 1.8 | 4 | 0.2 | | | |
| G4RDL-220C-LA | | 6.3° | 2.2 | 4 | 0.25 | | | |
| G4RDL-230C-LA | | 5° | 2.3 | 6.5 | 0.25 | | | |
| G4RDL-234C-LA | | 4° | 2.34 | 6.7 | 0.25 | | | |
| G4RDL-240C-LA | | 14.5° | 2.4 | 7 | 0.25 | | | |
| G4RDL-254C-LA | | 4° | 2.54 | 6.7 | 0.25 | | | |
| G5LDL-210C-LA | | 20.5° | 2.1 | 6.7 | 0.25 | 28.5 | 6.2 | 5 |

Код заказа = Код заказа + Сплав  Пример заказа: G4LSR-133C-LA,VC200M

# Пластины с двумя режущими кромками серии G

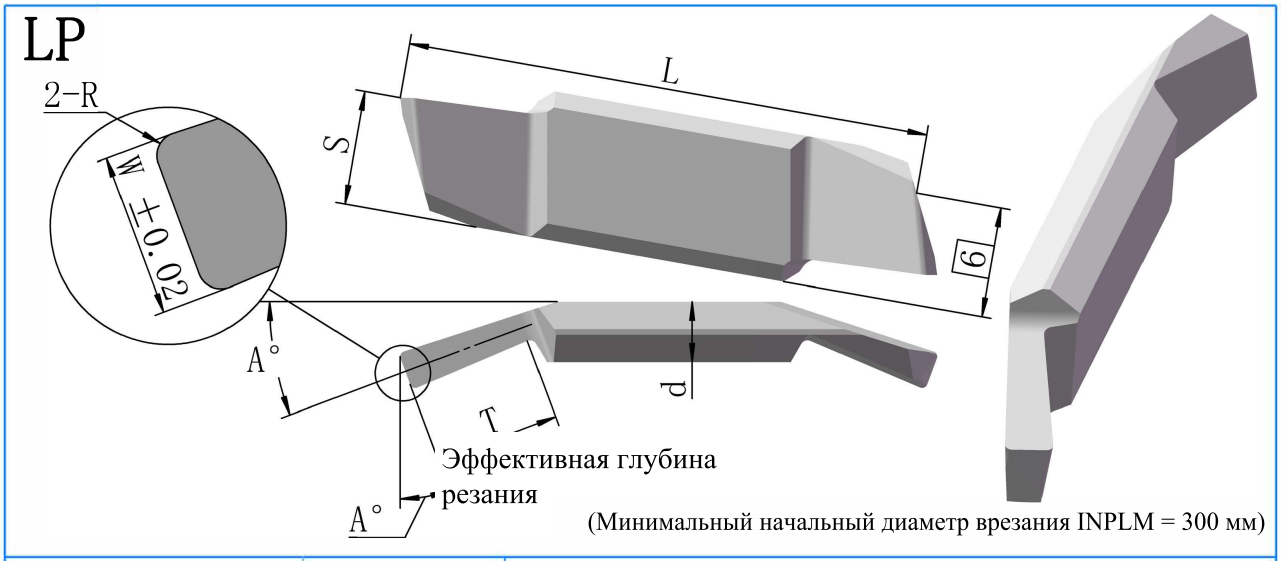


| Код заказа | Сплав | Размеры (мм) | | | | | | |
|---|---|---|---|---|---|---|---|---|
| | | A° | W | T | R | L | S | d |
| G4LDR-133R-LP | VC200M | 10° | 1.33 | 5.5 | 0.2 | 28.5 | 6.2 | 3.3 |
| G4LDR-140R-LP | | 5° | 1.4 | 6.5 | 0.2 | | | |
| G4LDR-148R-LP | | 5° | 1.48 | 6.5 | 0.2 | | | |
| G4LDR-180R-LP | | 11° | 1.8 | 4 | 0.2 | | | |
| G4LDR-220R-LP | | 6.3° | 2.2 | 4 | 0.3 | | | |
| G4LDR-230R-LP | | 5° | 2.3 | 6.5 | 0.3 | | | |
| G4LDR-234R-LP | | 4° | 2.34 | 6.7 | 0.3 | | | |
| G4LDR-240R-LP | | 14.5° | 2.4 | 7 | 0.3 | | | |
| G4LDR-254R-LP | | 4° | 2.54 | 6.7 | 0.3 | | | |
| G5LDR-210R-LP | | 20.5° | 2.1 | 6.7 | 0.3 | | | |

Код заказа = Код заказа + Сплав  Пример заказа: G4LSR-133C-LA,VC200M

# Пластины с двумя режущими кромками серии G

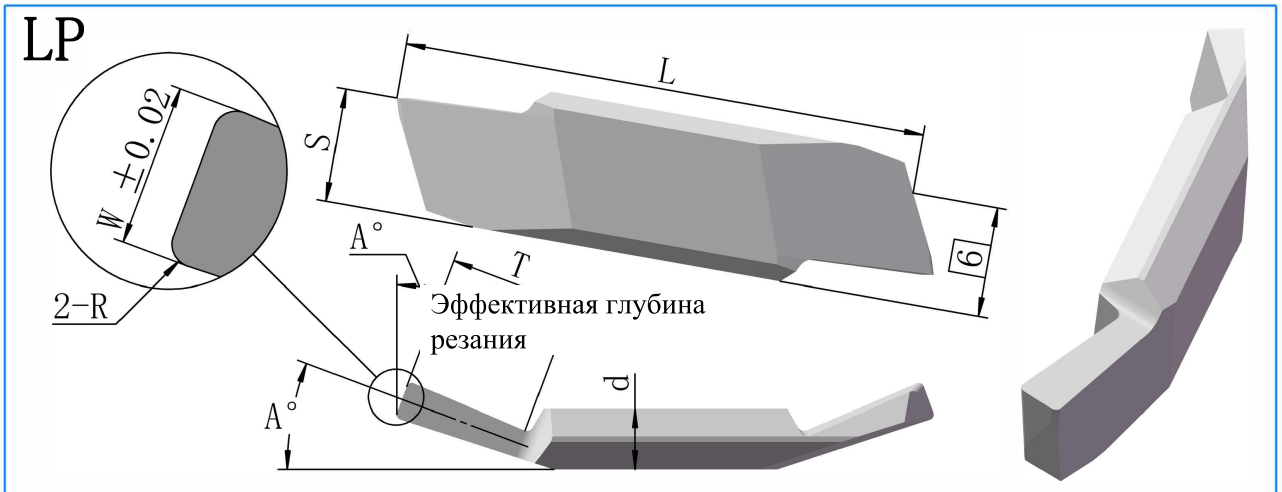


(Минимальный начальный диаметр врезания INPLM = 300 мм)

| Код заказа | Сплав | Размеры (мм) | | | | | | |
|---|---|---|---|---|---|---|---|---|
| | | A° | W | T | R | L | S | d |
| G4RDL-133R-LP | VC200M | 10° | 1.33 | 5.5 | 0.2 | 28.5 | 6.2 | 3.3 |
| G4RDL-140R-LP | | 5° | 1.4 | 6.5 | 0.2 | | | |
| G4RDL-148R-LP | | 5° | 1.48 | 6.5 | 0.2 | | | |
| G4RDL-180R-LP | | 11° | 1.8 | 4 | 0.2 | | | |
| G4RDL-220R-LP | | 6.3° | 2.2 | 4 | 0.3 | | | |
| G4RDL-230R-LP | | 5° | 2.3 | 6.5 | 0.3 | | | |
| G4RDL-234R-LP | | 4° | 2.34 | 6.7 | 0.3 | | | |
| G4RDL-240R-LP | | 14.5° | 2.4 | 7 | 0.3 | | | |
| G4RDL-254R-LP | | 4° | 2.54 | 6.7 | 0.3 | | | |
| G5LDL-210R-LP | | 20.5° | 2.1 | 6.7 | 0.3 | 28.5 | 6.2 | 5 |

Код заказа = Код заказа + Сплав  Пример заказа: G4LSR-133C-LA,VC200M

# Пластины с двумя режущими кромками серии G

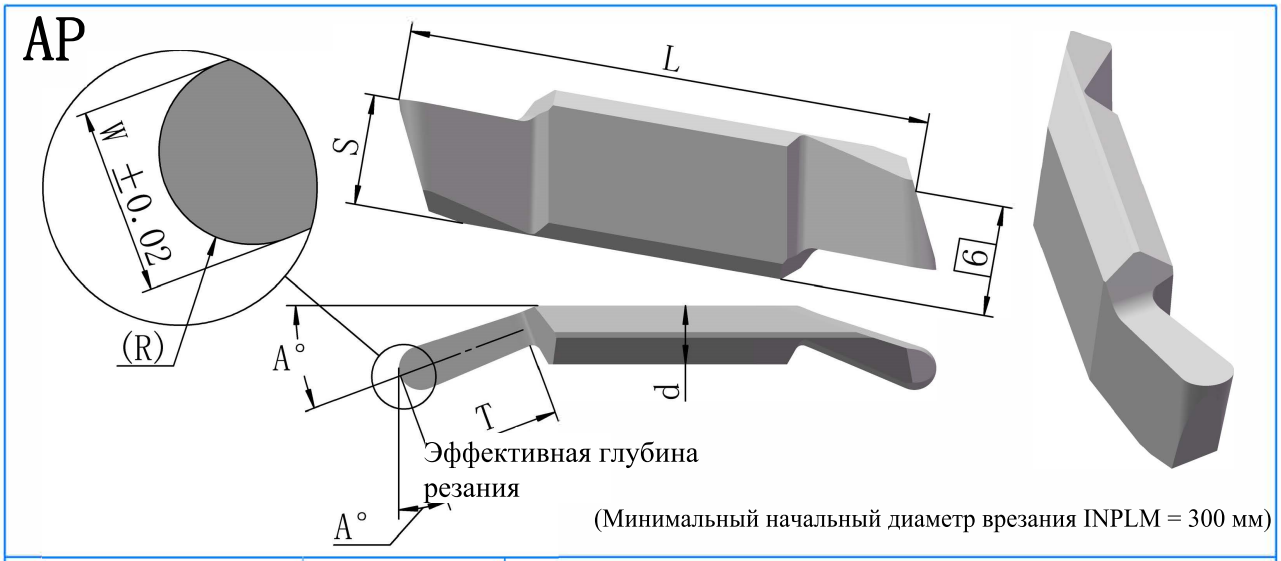


| Код заказа | Сплав | Размеры (мм) | | | | | | |
|---|---|---|---|---|---|---|---|---|
| | | A° | W | T | R | L | S | d |
| G4LDR-148R-AP | VC200M | 10° | 1.48 | 6 | 0.74 | 28.5 | 6.2 | 3.3 |
| G4LDR-158R-AP | | 5° | 1.58 | 6.5 | 0.79 | | | |
| G4LDR-168R-AP | | 5° | 1.68 | 6.5 | 0.84 | | | |
| G4LDR-196R-AP | | 11° | 1.96 | 4.3 | 0.98 | | | |
| G4LDR-236R-AP | | 6.3° | 2.36 | 4.3 | 1.18 | | | |
| G4LDR-246R-AP | | 5° | 2.46 | 7 | 1.23 | | | |
| G4LDR-254R-AP | | 4° | 2.54 | 6.7 | 1.27 | | | |
| G4LDR-260R-AP | | 14.5° | 2.6 | 7 | 1.3 | | | |
| G4LDR-272R-AP | | 4° | 2.72 | 7 | 1.36 | | | |
| G5LDR-240R-AP | | 20.5° | 2.4 | 7 | 1.2 | | | |

Код заказа = Код заказа + Сплав  Пример заказа: G4LSR-133C-LA,VC200M

# Пластины с двумя режущими кромками серии G

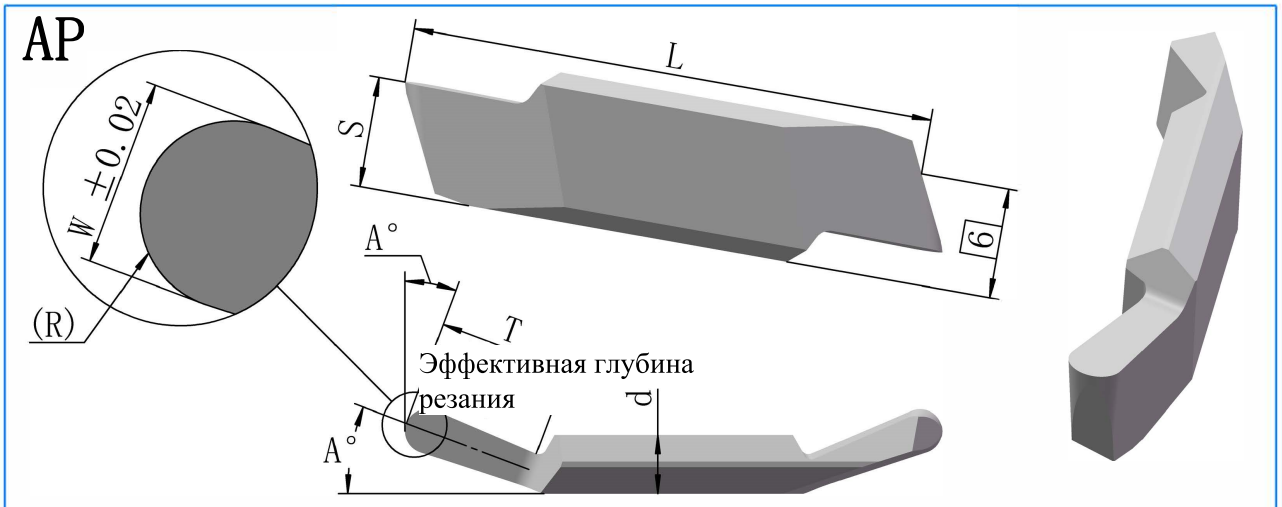


(Минимальный начальный диаметр врезания INPLM = 300 мм)

| Код заказа | Сплав | Размеры (мм) | | | | | | |
|---|---|---|---|---|---|---|---|---|
| | | A° | W | T | R | L | S | d |
| G4RDL-148R-AP | VC200M | 10° | 1.48 | 6 | 0.74 | 28.5 | 6.2 | 3.3 |
| G4RDL-158R-AP | | 5° | 1.58 | 6.5 | 0.79 | | | |
| G4RDL-168R-AP | | 5° | 1.68 | 6.5 | 0.84 | | | |
| G4RDL-196R-AP | | 11° | 1.96 | 4.3 | 0.98 | | | |
| G4RDL-236R-AP | | 6.3° | 2.36 | 4.3 | 1.18 | | | |
| G4RDL-246R-AP | | 5° | 2.46 | 7 | 1.23 | | | |
| G4RDL-254R-AP | | 4° | 2.54 | 6.7 | 1.27 | | | |
| G4RDL-260R-AP | | 14.5° | 2.6 | 7 | 1.3 | | | |
| G4RDL-272R-AP | | 4° | 2.72 | 7 | 1.36 | | | |
| G5LDL-2.4R-AP | | 20.5° | 2.4 | 7 | 1.2 | 28.5 | 6.2 | 5 |

Код заказа = Код заказа + Сплав  Пример заказа: G4LSR-133C-LA,VC200M

# Пластины с одной режущей кромкой серии N

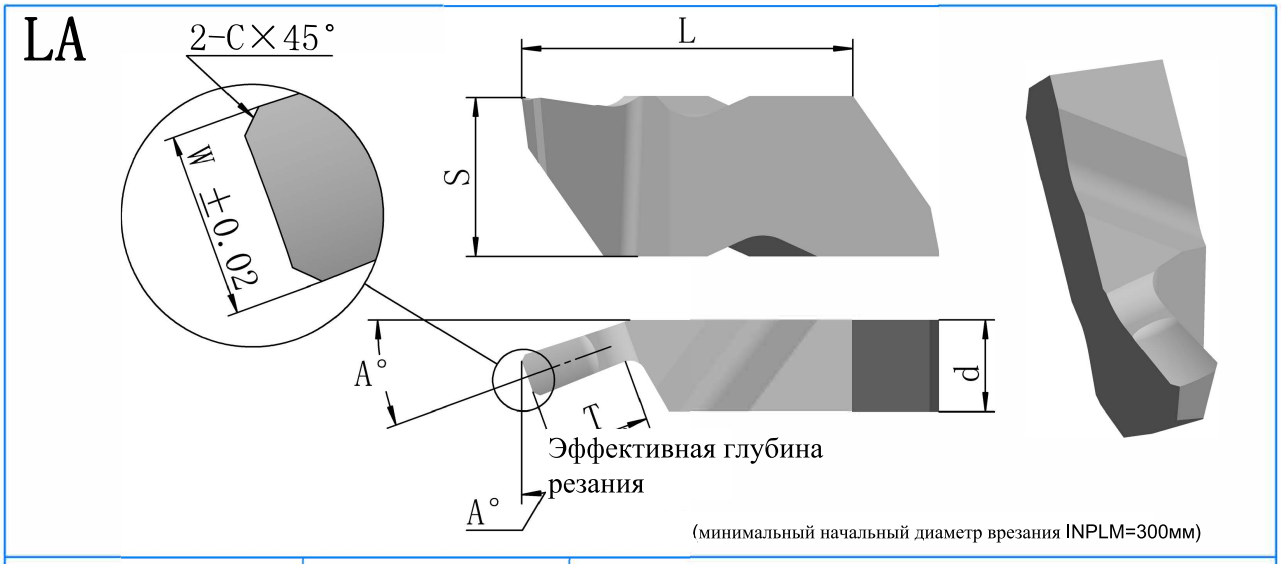


| Код заказа | Сплав | | Размеры (мм) | | | | | | |
|---|---|---|---|---|---|---|---|---|---|
| | KG20M | KW20M | A° | W | T | C | L | S | d |
| N2LSR-130C-LA | | | 10° | 1.3 | 3 | 0.2 | | | |
| N2LSR-140C-LA | ● | ● | 10° | 1.4 | 3 | 0.2 | 10 | 5.5 | 3.8 |
| N2LSR-150C-LA | | | 10° | 1.5 | 3 | 0.2 | | | |
| N3LSR-133C-LA | | | 6° | 1.33 | 5.5 | 0.2 | | | |
| N3LSR-180C-LA | ● | ● | 6° | 1.8 | 4 | 0.2 | 17.5 | 8.6 | 5 |
| N3LSR-220C-LA | | | 6° | 2.2 | 4 | 0.25 | | | |
| N4LSR-140C-LA | | | 5° | 1.4 | 6.5 | 0.2 | | | |
| N4LSR-148C-LA | | | 5° | 1.48 | 6.5 | 0.2 | | | |
| N4LSR-210C-LA | | | 5° | 2.1 | 6.7 | 0.25 | | | |
| N4LSR-230C-LA | ● | ● | 5° | 2.3 | 6.5 | 0.25 | 21.5 | 11.4 | 6.5 |
| N4LSR-234C-LA | | | 5° | 2.34 | 6.7 | 0.25 | | | |
| N4LSR-240C-LA | | | 5° | 2.4 | 7 | 0.25 | | | |
| N4LSR-254C-LA | | | 5° | 2.54 | 6.7 | 0.25 | | | |

Код заказа = Код заказа + Сплав  Пример заказа: G4LSR-133C-LA,VC200M

# Пластины с одной режущей кромкой серии N

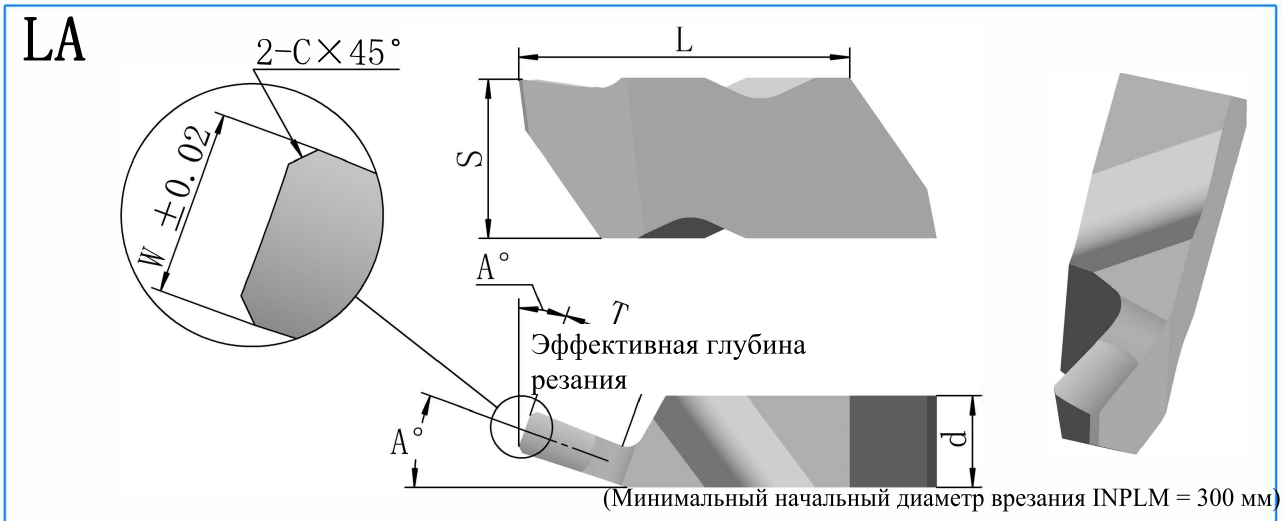


| Код заказа | Сплав | | Размеры (мм) | | | | | | |
|---|---|---|---|---|---|---|---|---|---|
| | KG20M | KW20M | A° | W | T | C | L | S | d |
| N2RSL-130C-LA | | | 10° | 1.3 | 3 | 0.2 | | | |
| N2RSL-140C-LA | ● | ● | 10° | 1.4 | 3 | 0.2 | 10 | 5.5 | 3.8 |
| N2RSL-150C-LA | | | 10° | 1.5 | 3 | 0.2 | | | |
| N3RSL-133C-LA | | | 6° | 1.33 | 5.5 | 0.2 | | | |
| N3RSL-180C-LA | ● | ● | 6° | 1.8 | 4 | 0.2 | 17.5 | 8.6 | 5 |
| N3RSL-220C-LA | | | 6° | 2.2 | 4 | 0.25 | | | |
| N4RSL-140C-LA | | | 5° | 1.4 | 6.5 | 0.2 | | | |
| N4RSL-148C-LA | | | 5° | 1.48 | 6.5 | 0.2 | | | |
| N4RSL-210C-LA | | | 5° | 2.1 | 6.7 | 0.25 | | | |
| N4RSL-230C-LA | ● | ● | 5° | 2.3 | 6.5 | 0.25 | 21.5 | 11.4 | 6.5 |
| N4RSL-234C-LA | | | 5° | 2.34 | 6.7 | 0.25 | | | |
| N4RSL-240C-LA | | | 5° | 2.4 | 7 | 0.25 | | | |
| N4RSL-254C-LA | | | 5° | 2.54 | 6.7 | 0.25 | | | |

Код заказа = Код заказа + Сплав  Пример заказа: G4LSR-133C-LA,VC200M

# Пластины с одной режущей кромкой серии N

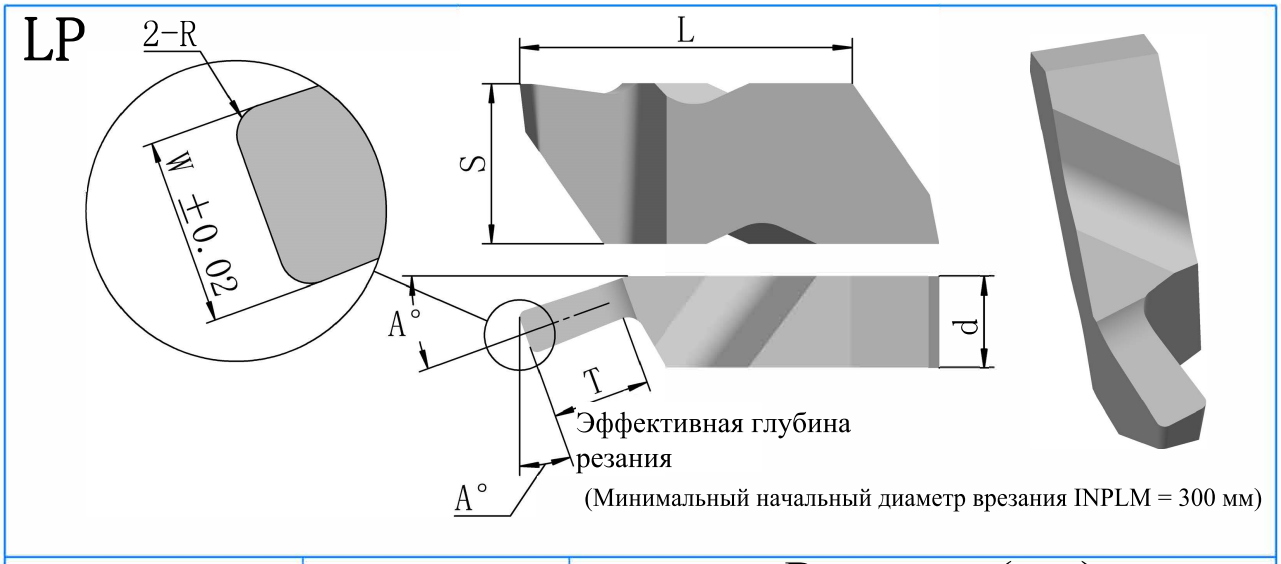


| Код заказа | Сплав | | Размеры (мм) | | | | | | |
|---|---|---|---|---|---|---|---|---|---|
| | KG20M | KW20M | A° | W | T | R | L | S | d |
| N2LSR-130R-LP | | | 10° | 1.3 | 3 | 0.2 | | | |
| N2LSR-140R-LP | ● | ● | 10° | 1.4 | 3 | 0.2 | 10 | 5.5 | 3.8 |
| N2LSR-150R-LP | | | 10° | 1.5 | 3 | 0.2 | | | |
| N3LSR-133R-LP | | | 6° | 1.33 | 5.5 | 0.2 | | | |
| N3LSR-180R-LP | ● | ● | 6° | 1.8 | 4 | 0.2 | 17.5 | 8.6 | 5 |
| N3LSR-220R-LP | | | 6° | 2.2 | 4 | 0.3 | | | |
| N4LSR-140R-LP | | | 5° | 1.4 | 6.5 | 0.2 | | | |
| N4LSR-148R-LP | | | 5° | 1.48 | 6.5 | 0.2 | | | |
| N4LSR-210R-LP | | | 5° | 2.1 | 6.7 | 0.3 | | | |
| N4LSR-230R-LP | ● | ● | 5° | 2.3 | 6.5 | 0.3 | 21.5 | 11.4 | 6.5 |
| N4LSR-234R-LP | | | 5° | 2.34 | 6.7 | 0.3 | | | |
| N4LSR-240R-LP | | | 5° | 2.4 | 7 | 0.3 | | | |
| N4LSR-254R-LP | | | 5° | 2.54 | 6.7 | 0.3 | | | |

Код заказа = Код заказа + Сплав  Пример заказа: G4LSR-133C-LA,VC200M

# Пластины с одной режущей кромкой серии N

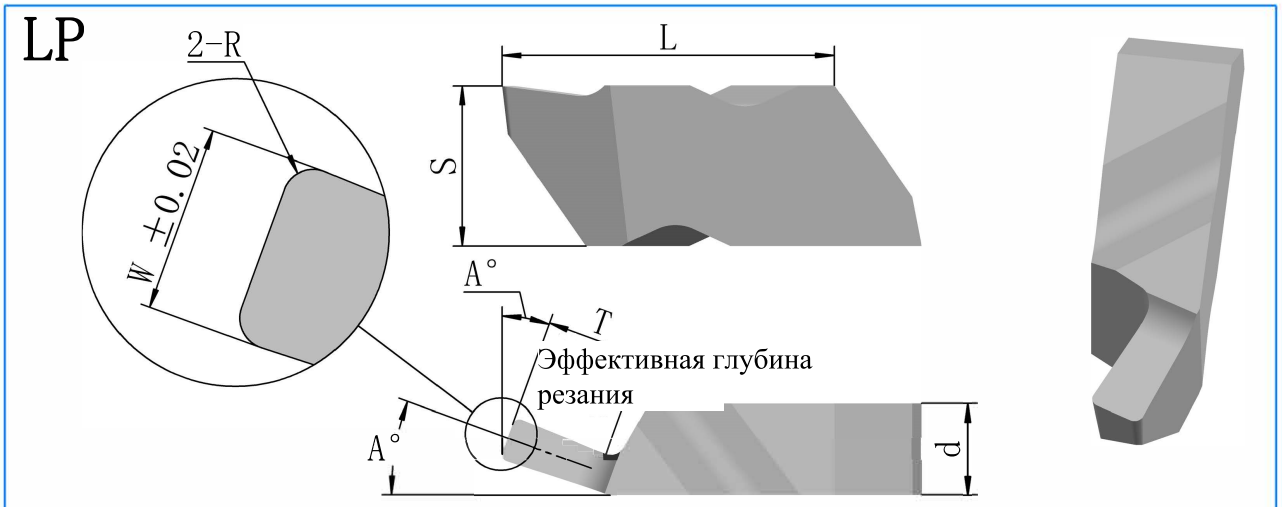


(Минимальный начальный диаметр врезания INPLM = 300 мм)

| Код заказа | Сплав | | Размеры (мм) | | | | | | |
|---|---|---|---|---|---|---|---|---|---|
| | KG20M | KW20M | A° | W | T | C | L | S | d |
| N2RSL-130R-LP | | | 10° | 1.3 | 3 | 0.2 | | | |
| N2RSL-140R-LP | ● | ● | 10° | 1.4 | 3 | 0.2 | 10 | 5.5 | 3.8 |
| N2RSL-150R-LP | | | 10° | 1.5 | 3 | 0.2 | | | |
| N3RSL-133R-LP | | | 6° | 1.33 | 5.5 | 0.2 | | | |
| N3RSL-180R-LP | ● | ● | 6° | 1.8 | 4 | 0.2 | 17.5 | 8.6 | 5 |
| N3RSL-220R-LP | | | 6° | 2.2 | 4 | 0.25 | | | |
| N4RSL-140R-LP | | | 5° | 1.4 | 6.5 | 0.2 | | | |
| N4RSL-148R-LP | | | 5° | 1.48 | 6.5 | 0.2 | | | |
| N4RSL-210R-LA | | | 5° | 2.1 | 6.7 | 0.25 | | | |
| N4RSL-230R-LA | ● | ● | 5° | 2.3 | 6.5 | 0.25 | 21.5 | 11.4 | 6.5 |
| N4RSL-234R-LA | | | 5° | 2.34 | 6.7 | 0.25 | | | |
| N4RSL-240R-LA | | | 5° | 2.4 | 7 | 0.25 | | | |
| N4RSL-254R-LA | | | 5° | 2.54 | 6.7 | 0.25 | | | |

Код заказа= Код заказа + Сплав  Пример: G4LSR-133C-LA,VC200M

# Пластины с одной режущей кромкой серии N

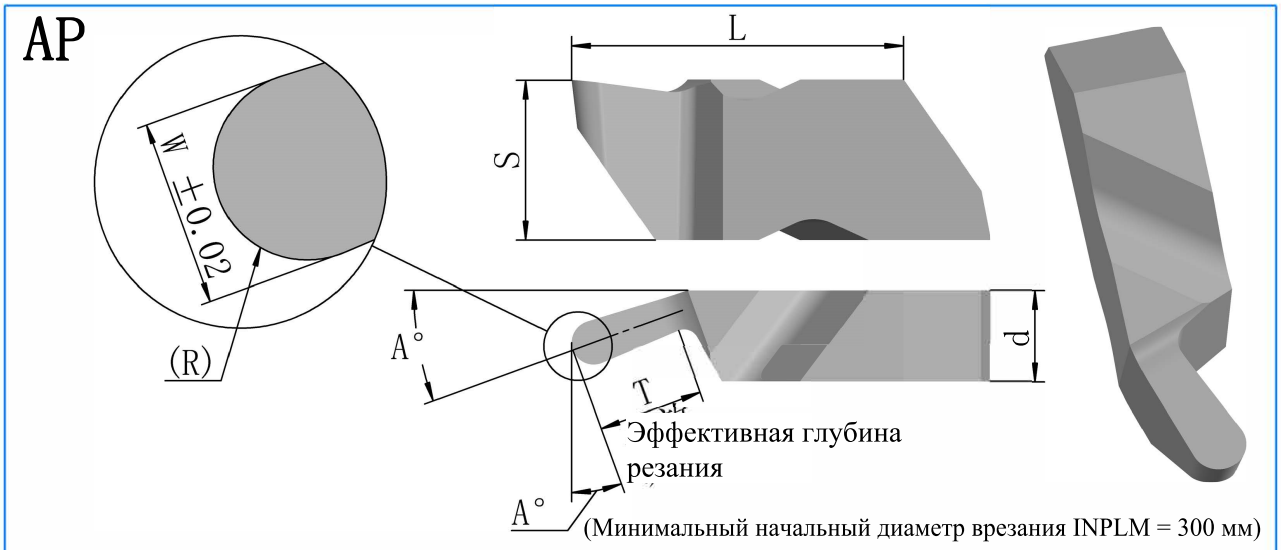


| Код заказа | Сплав | | Размеры (мм) | | | | | | |
|---|---|---|---|---|---|---|---|---|---|
| | KG20M | KW20M | A° | W | T | R | L | S | d |
| N2LSR-150R-AP | | | 10° | 1.5 | 3 | 0.75 | | | |
| N2LSR-160R-AP | ● | ● | 10° | 1.6 | 3 | 0.8 | 10 | 5.5 | 3.8 |
| N2LSR-170R-AP | | | 10° | 1.7 | 3 | 0.85 | | | |
| N3LSR-148R-AP | | | 6° | 1.48 | 5.5 | 0.74 | | | |
| N3LSR-196R-AP | ● | ● | 6° | 1.96 | 4.5 | 0.98 | 17.5 | 8.6 | 5 |
| N3LSR-236R-AP | | | 6° | 2.36 | 4.5 | 1.28 | | | |
| N4LSR-158R-AP | | | 5° | 1.58 | 6.5 | 0.79 | | | |
| N4LSR-168R-AP | | | 5° | 1.68 | 6.5 | 0.84 | | | |
| N4LSR-200R-AP | | | 5° | 2 | 6.7 | 1 | | | |
| N4LSR-240R-AP | | | 5° | 2.4 | 7 | 1.2 | | | |
| N4LSR-246R-AP | ● | ● | 5° | 2.46 | 7 | 1.23 | 21.5 | 11.4 | 6.5 |
| N4LSR-254R-AP | | | 5° | 2.54 | 6.7 | 1.27 | | | |
| N4LSR-260R-AP | | | 5° | 2.6 | 7 | 1.3 | | | |
| N4LSR-272R-AP | | | 5° | 2.72 | 7 | 1.36 | | | |

Код заказа = Код заказа + Сплав  Пример заказа: G4LSR-133C-LA,VC200M

# Пластины с одной режущей кромкой серии N

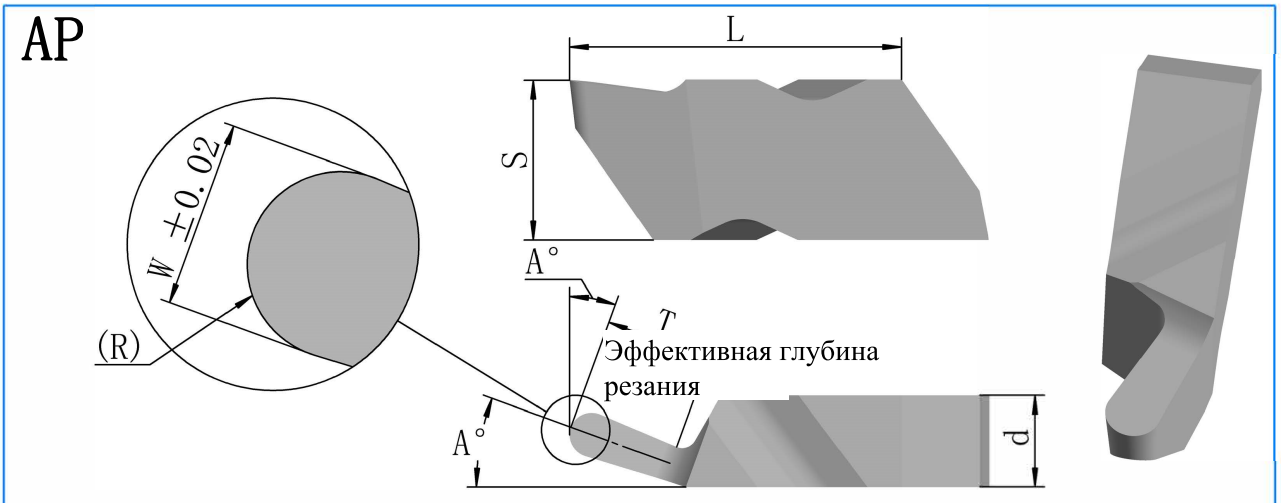


(Минимальный начальный диаметр врезания INPLM = 300 мм)

| Код заказа | сСплав | | Размеры (мм) | | | | | | |
|---|---|---|---|---|---|---|---|---|---|
| | KG20M | KW20M | A° | W | T | R | L | S | d |
| N2RSL-150R-AP | | | 10° | 1.5 | 3 | 0.75 | | | |
| N2RSL-160R-AP | ● | ● | 10° | 1.6 | 3 | 0.8 | 10 | 5.5 | 3.8 |
| N2RSL-170R-AP | | | 10° | 1.7 | 3 | 0.85 | | | |
| N3RSL-148R-AP | | | 6° | 1.48 | 5.5 | 0.74 | | | |
| N3RSL-196R-AP | ● | ● | 6° | 1.96 | 4.5 | 0.98 | 17.5 | 8.6 | 5 |
| N3RSL-236R-AP | | | 6° | 2.36 | 4.5 | 1.28 | | | |
| N4RSL-158R-AP | | | 5° | 1.58 | 6.5 | 0.79 | | | |
| N4RSL-168R-AP | | | 5° | 1.68 | 6.5 | 0.84 | | | |
| N4RSL-200R-AP | | | 5° | 2 | 6.7 | 1 | | | |
| N4RSL-240R-AP | ● | ● | 5° | 2.4 | 7 | 1.2 | 21.5 | 11.4 | 6.5 |
| N4RSL-246R-AP | | | 5° | 2.46 | 7 | 1.23 | | | |
| N4RSL-254R-AP | | | 5° | 2.54 | 6.7 | 1.27 | | | |
| N4RSL-260R-AP | | | 5° | 2.6 | 7 | 1.3 | | | |
| N4RSL-272R-AP | | | 5° | 2.72 | 7 | 1.36 | | | |

Код заказа = Код заказа + Сплав  Пример заказа: G4LSR-133C-LA,VC200M

# Пластины с двумя режущими кромками серии N

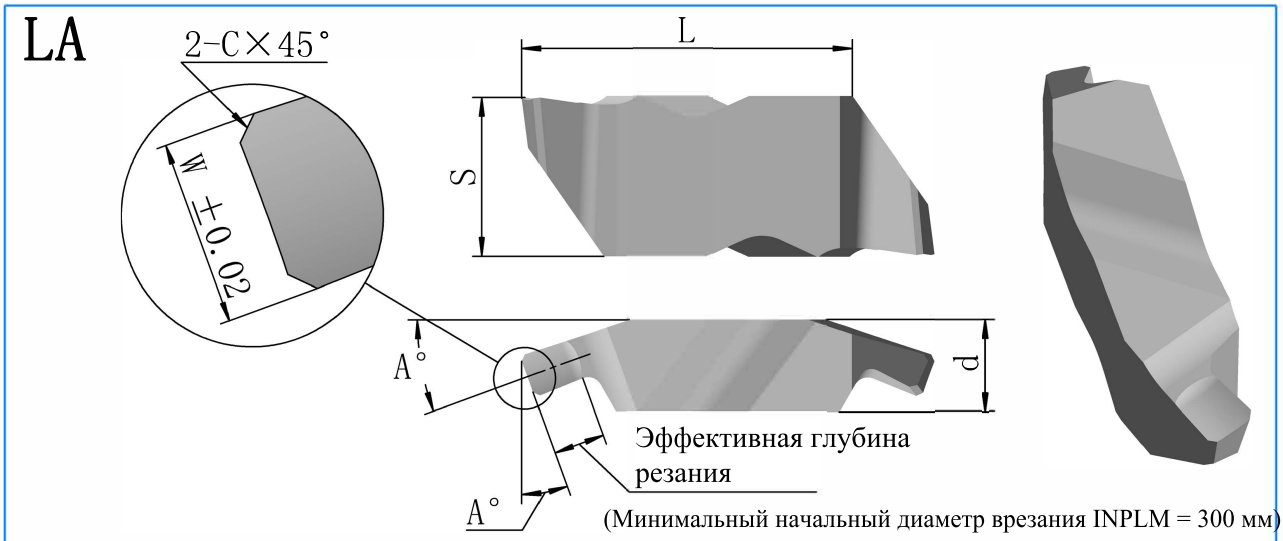


| Код заказа | Сплав | | Размеры (мм) | | | | | | |
|---|---|---|---|---|---|---|---|---|---|
| | KG20M | KW20M | A° | W | T | C | L | S | d |
| N4LDR-130C-LA | ● | ● | 10° | 1.3 | 3 | 0.2 | 21.5 | 11.4 | 6.5 |
| N4LDR-140C-LA | | | | 1.4 | | | | | |
| N4LDR-150C-LA | | | | 1.5 | | | | | |
| N5LDR-180C-LA | ● | ● | 10° | 1.8 | 4 | 0.2 | 30 | 17.4 | 9.7 |
| N5LDR-190C-LA | | | | 1.9 | | | | | |
| N5LDR-200C-LA | | | | 2 | | | | | |
| N5LDR-210C-LA | ● | ● | 10° | 2.1 | 5 | 0.25 | 30 | 17.4 | 9.7 |
| N5LDR-220C-LA | | | | 2.2 | | | | | |
| N5LDR-230C-LA | | | | 2.3 | | | | | |
| N5LDR-234C-LA | ● | ● | 10° | 2.34 | 6 | 0.25 | 30 | 17.4 | 9.7 |
| N5LDR-240C-LA | | | | 2.4 | | | | | |
| N5LDR-254C-LA | | | | 2.54 | | | | | |

ℹ Код заказа = Код заказа + Сплав Пример заказа: G4LSR-133C-LA,VC200M

# Пластины с двумя режущими кромками серии N

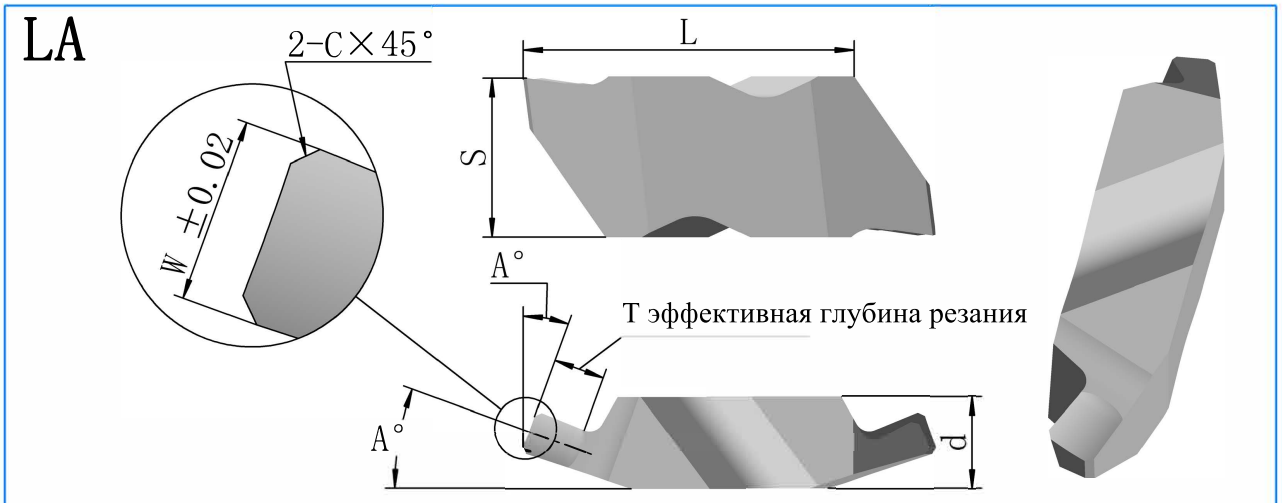


(Минимальный начальный диаметр врезания INPLM = 300 мм)

| Код заказа | Сплав | | Размеры (мм) | | | | | | |
|---|---|---|---|---|---|---|---|---|---|
| | KG20M | KW20M | A° | W | T | C | L | S | d |
| N4RDL-130C-LA | ● | ● | 10° | 1.3 | 3 | 0.2 | 21.5 | 11.4 | 6.5 |
| N4RDL-140C-LA | | | | 1.4 | | | | | |
| N4RDL-150C-LA | | | | 1.5 | | | | | |
| N5RDL-180C-LA | ● | ● | 10° | 1.8 | 4 | 0.2 | 30 | 17.4 | 9.7 |
| N5RDL-190C-LA | | | | 1.9 | | | | | |
| N5RDL-200C-LA | | | | 2 | | | | | |
| N5RDL-210C-LA | ● | ● | 10° | 2.1 | 5 | 0.25 | 30 | 17.4 | 9.7 |
| N5RDL-220C-LA | | | | 2.2 | | | | | |
| N5RDL-230C-LA | | | | 2.3 | | | | | |
| N5RDL-234C-LA | ● | ● | 10° | 2.34 | 6 | 0.25 | 30 | 17.4 | 9.7 |
| N5RDL-240C-LA | | | | 2.4 | | | | | |
| N5RDL-254C-LA | | | | 2.54 | | | | | |

Код заказа = Код заказа + Сплав  Пример заказа: G4LSR-133C-LA,VC200M

# Пластины с двумя режущими кромками серии N

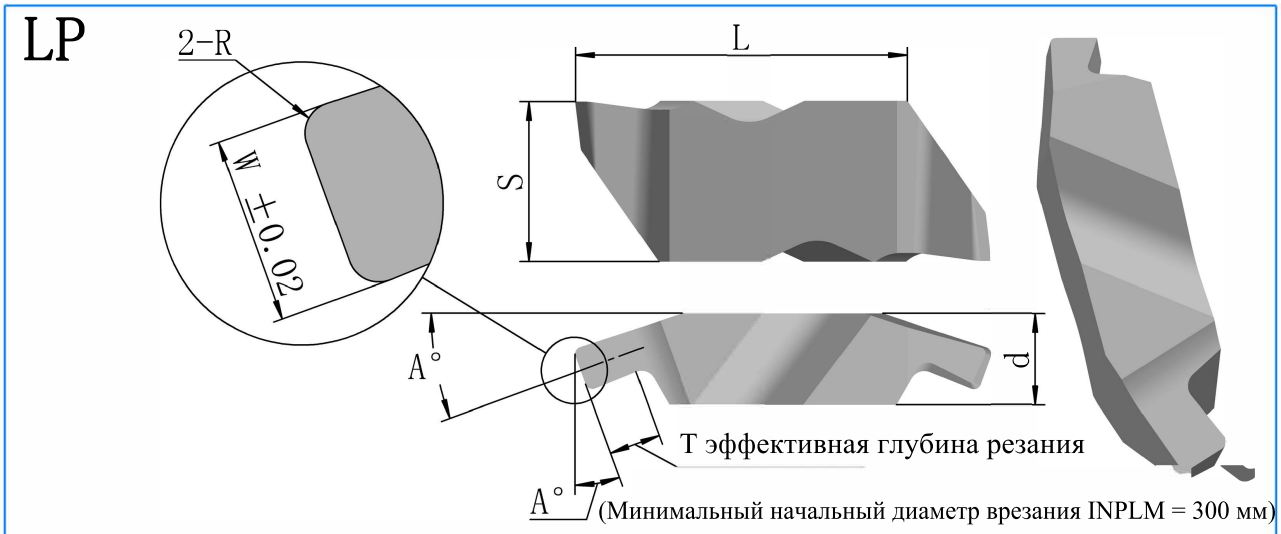


| Код заказа | Сплав | | Размеры (мм) | | | | | | |
|---|---|---|---|---|---|---|---|---|---|
| | KG20M | KW20M | A° | W | T | R | L | S | d |
| N4LDR-130R-LP | | | | 1.3 | | | | | |
| N4LDR-140R-LP | ● | ● | 10° | 1.4 | 3 | 0.2 | 21.5 | 11.4 | 6.5 |
| N4LDR-150R-LP | | | | 1.5 | | | | | |
| N5LDR-180R-LP | | | | 1.8 | | | | | |
| N5LDR-190R-LP | ● | ● | 10° | 1.9 | 4 | 0.2 | 30 | 17.4 | 9.7 |
| N5LDR-200R-LP | | | | 2 | | | | | |
| N5LDR-210R-LP | | | | 2.1 | | | | | |
| N5LDR-220R-LP | ● | ● | 10° | 2.2 | 5 | 0.3 | 30 | 17.4 | 9.7 |
| N5LDR-230R-LP | | | | 2.3 | | | | | |
| N5LDR-234R-LP | | | | 2.34 | | | | | |
| N5LDR-240R-LP | ● | ● | 10° | 2.4 | 6 | 0.3 | 30 | 17.4 | 9.7 |
| N5LDR-254R-LP | | | | 2.54 | | | | | |

Код заказа = Код заказа + Сплав  Пример заказа: G4LSR-133C-LA,VC200M

# Пластины с двумя режущими кромками серии N

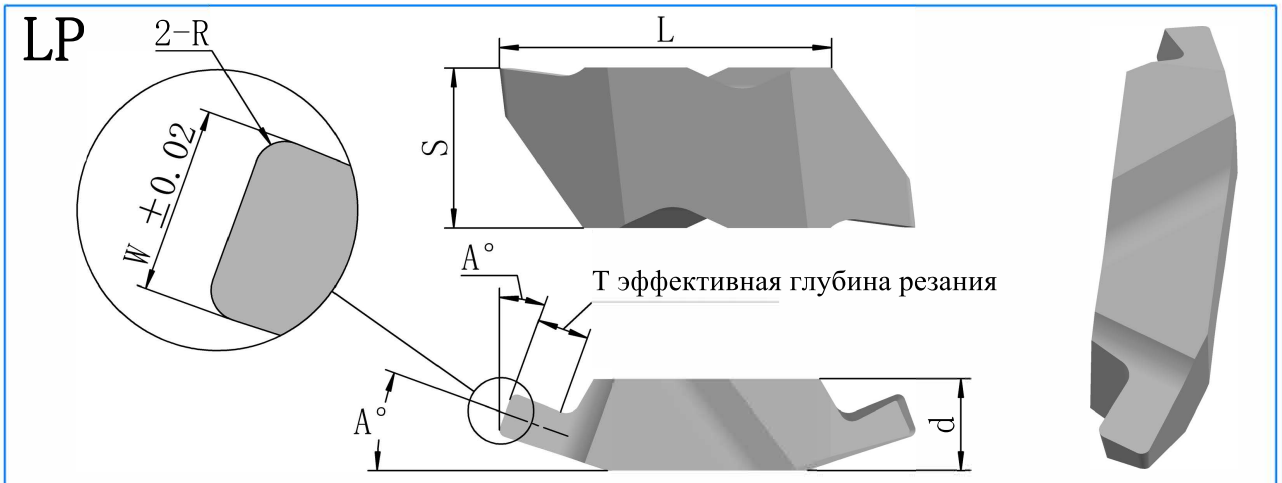


(Минимальный начальный диаметр врезания INPLM = 300 мм)

| Код заказа | Сплав | | Размеры (мм) | | | | | | |
|---|---|---|---|---|---|---|---|---|---|
| | KG20M | KW20M | A° | W | T | R | L | S | d |
| N4RDL-130R-LP | | | | 1.3 | | | | | |
| N4RDL-140R-LP | ● | ● | 10° | 1.4 | 3 | 0.2 | 21.5 | 11.4 | 6.5 |
| N4RDL-150R-LP | | | | 1.5 | | | | | |
| N5RDL-180R-LP | | | | 1.8 | | | | | |
| N5RDL-190R-LP | ● | ● | 10° | 1.9 | 4 | 0.2 | 30 | 17.4 | 9.7 |
| N5RDL-200R-LP | | | | 2 | | | | | |
| N5RDL-210R-LP | | | | 2.1 | | | | | |
| N5RDL-220R-LP | ● | ● | 10° | 2.2 | 5 | 0.3 | 30 | 17.4 | 9.7 |
| N5RDL-230R-LP | | | | 2.3 | | | | | |
| N5RDL-234R-LP | | | | 2.34 | | | | | |
| N5RDL-240R-LP | ● | ● | 10° | 2.4 | 6 | 0.3 | 30 | 17.4 | 9.7 |
| N5RDL-254R-LP | | | | 2.54 | | | | | |

Код заказа = Код заказа + Сплав  Пример заказа: G4LSR-133C-LA,VC200M

# Пластины с двумя режущими кромками серии N

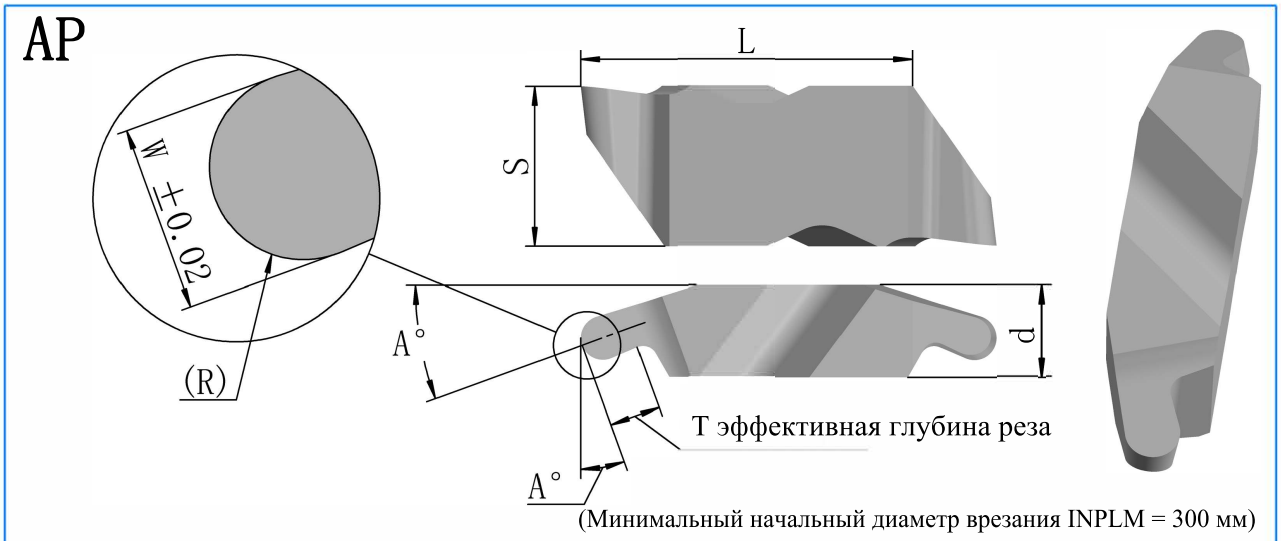


| Код заказа | Сплав | | Размеры (мм) | | | | | | |
|---|---|---|---|---|---|---|---|---|---|
| | KG20M | KW20M | A° | W | T | R | L | S | d |
| N4LDR-150R-AP | | | | 1.5 | | 0.75 | | | |
| N4LDR-160R-AP | ● | ● | 10° | 1.6 | 3 | 0.8 | 21.5 | 11.4 | 6.5 |
| N4LDR-170R-AP | | | | 1.7 | | 0.85 | | | |
| N5LDR-196R-AP | | | | 1.96 | | 0.98 | | | |
| N5LDR-200R-AP | ● | ● | 10° | 1 | 4.5 | 1 | 30 | 17.4 | 9.7 |
| N5LDR-210R-AP | | | | 2.1 | | 1.05 | | | |
| N5LDR-230R-AP | | | | 2.3 | | 1.15 | | | |
| N5LDR-240R-AP | ● | ● | 10° | 2.4 | 5.5 | 1.2 | 30 | 17.4 | 9.7 |
| N5LDR-246R-AP | | | | 2.46 | | 1.23 | | | |
| N5LDR-254R-AP | | | | 2.54 | | 1.27 | | | |
| N5LDR-260R-AP | ● | ● | 10° | 2.6 | 6 | 1.3 | 30 | 17.4 | 9.7 |
| N5LDR-272R-AP | | | | 2.72 | | 1.36 | | | |

Код заказа= Код заказа + Сплав  Пример заказа: G4LSR-133C-LA,VC200M

# Пластины с двумя режущими кромками серии N

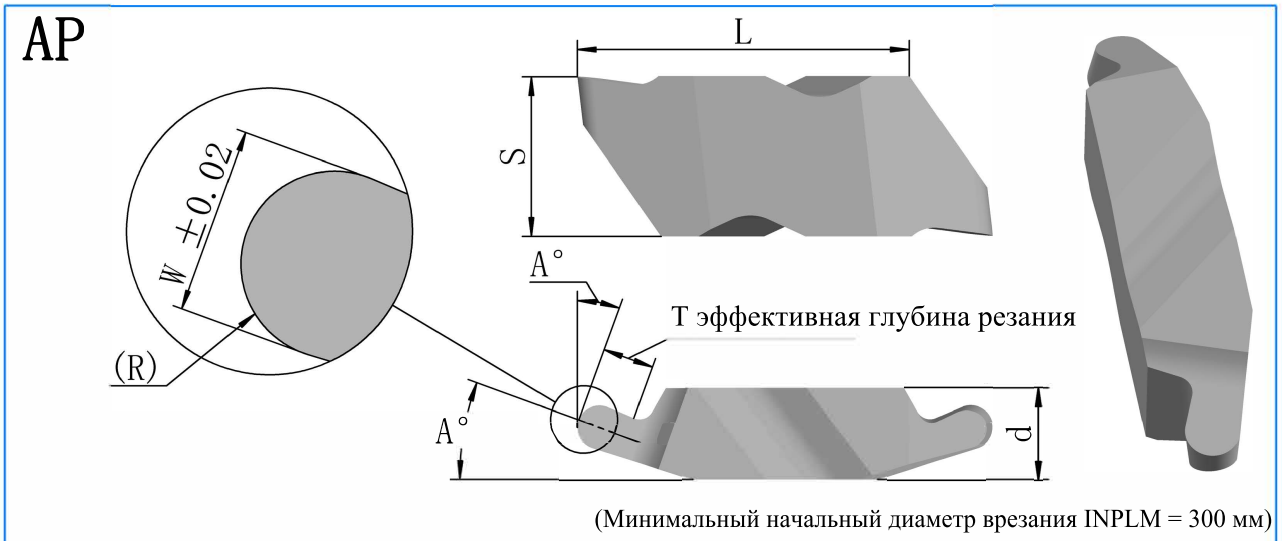


(Минимальный начальный диаметр врезания INPLM = 300 мм)

| Код заказа | Сплав | | Размеры (мм) | | | | | | |
|---|---|---|---|---|---|---|---|---|---|
| | KG20M | KW20M | A° | W | T | R | L | S | d |
| N4RDL-150R-AP | | | | 1.5 | | 0.75 | | | |
| N4RDL-160R-AP | ● | ● | 10° | 1.6 | 3 | 0.8 | 21.5 | 11.4 | 6.5 |
| N4RDL-170R-AP | | | | 1.7 | | 0.85 | | | |
| N5RDL-196R-AP | | | | 1.96 | | 0.98 | | | |
| N5RDL-200R-AP | ● | ● | 10° | 1 | 4.5 | 1 | 30 | 17.4 | 9.7 |
| N5RDL-210R-AP | | | | 2.1 | | 1.05 | | | |
| N5RDL-230R-AP | | | | 2.3 | | 1.15 | | | |
| N5RDL-240R-AP | ● | ● | 10° | 2.4 | 5.5 | 1.2 | 30 | 17.4 | 9.7 |
| N5RDL-246R-AP | | | | 2.46 | | 1.23 | | | |
| N5RDL-254R-AP | | | | 2.54 | | 1.27 | | | |
| N5RDL-260R-AP | ● | ● | 10° | 2.6 | 6 | 1.3 | 30 | 17.4 | 9.7 |
| N5RDL-272R-AP | | | | 2.72 | | 1.36 | | | |

Код заказа= Код заказа + Сплав  Пример заказа: G4LSR-133C-LA,VC200M

# Обозначение державок

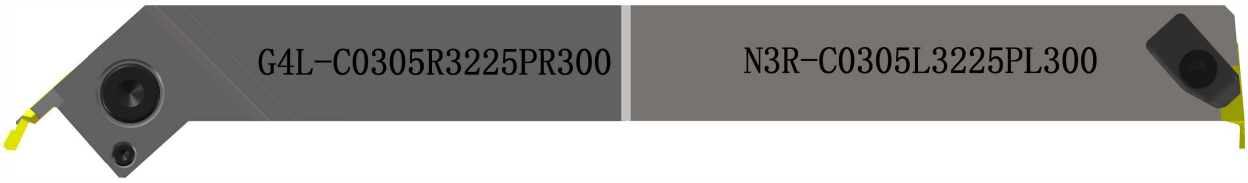


| G | 4L | C | 0305 | R | 32 | 25 | P | R300 |
|---|---|---|---|---|---|---|---|---|
| 1 | 2 | 3 | 4 | 5 | 6 | 7 | 8 | 9 |

## 1. Серия

G

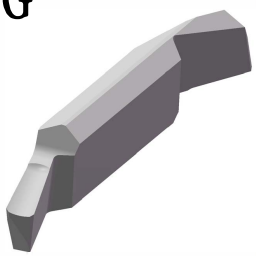

N

## 2. Основной код

| Gсерия | Nсерия | |
|---|---|---|
| 4L | 2R | 2L |
| | 3R | 3L |
| 4R | 4R | 4L |
| 5L | 5R | 5L |
| | 6R | 6L |

## 3. Система крепления

C-Прижим сверху

## 4. Угол в плане

0305-30. 5
0450-45°
1020-102°
……

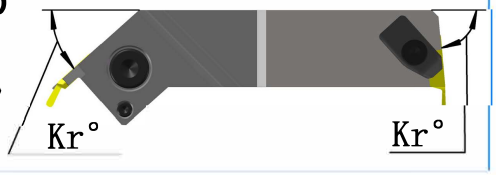


## 5.Исполнение

R - правое

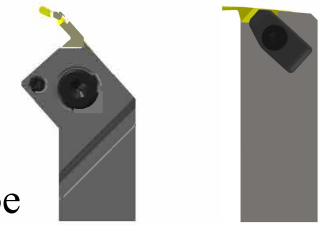

L - левое

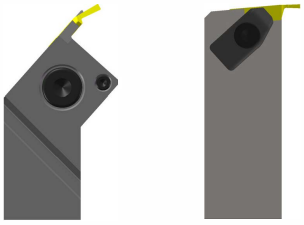

# Обозначение державок

## 6. Высота державки


25=25mm
32=32mm
.....
.....

## 7. Ширина державки


25=25mm
32=32mm
.....
.....

## 8. Функциональная длина

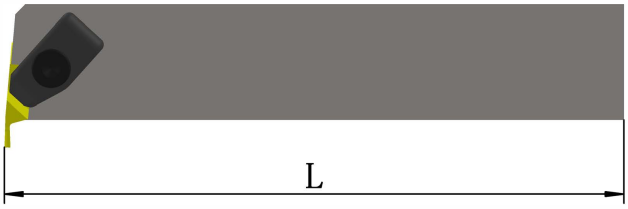


H=100mm
K=125mm
M=150mm
P=170mm
R=200mm

## 9. Минимальный начальный диаметр врезания - INPLM

R - правое
N- нейтральное
L - левое

300=∅300mm
.....
.....
.....

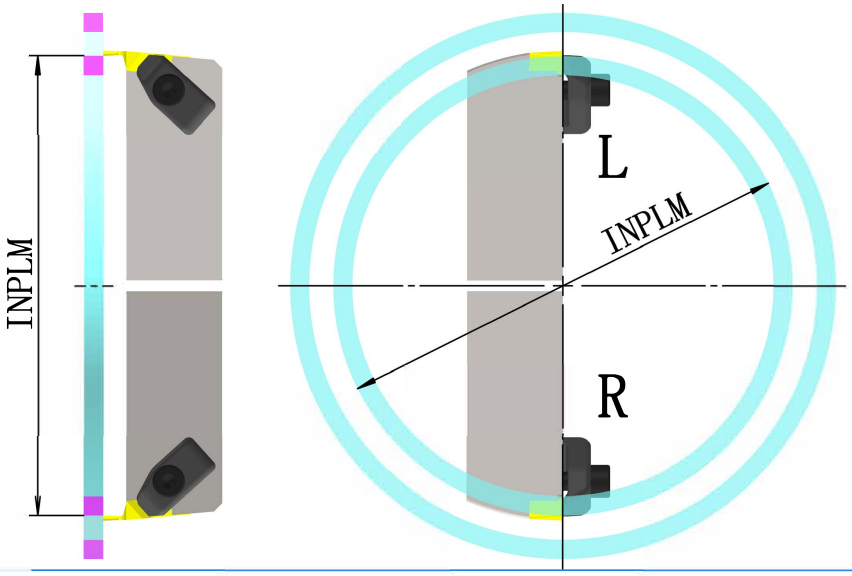

# Державки серии G

(INPLM) Минимальный начальный диаметр врезания
(Кр °) - угол в плане
(А 0) - угол наклона пластины
(Кр ° + А °) - Max. угол врезания

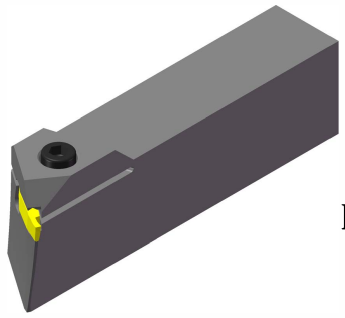

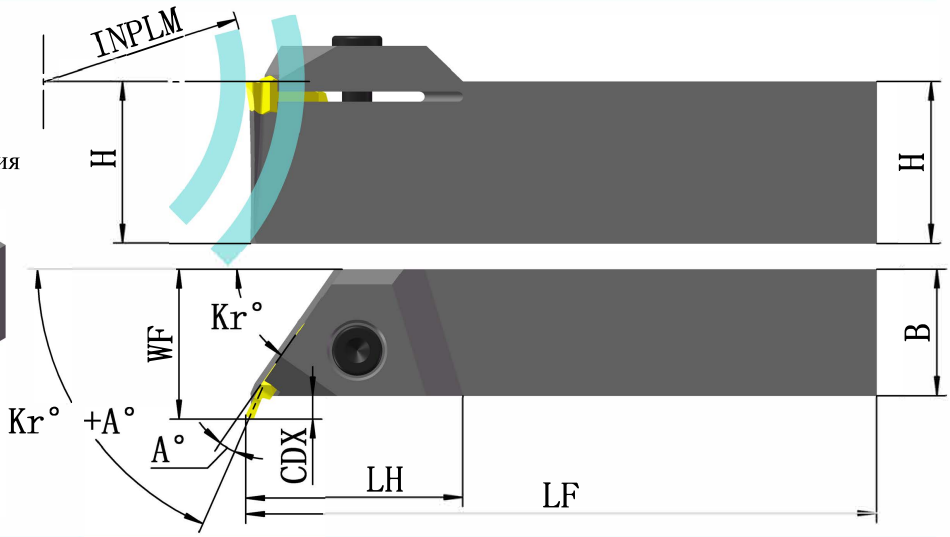


|  | Код заказа | | Размеры (мм) | | | | | | |
|---|---|---|---|---|---|---|---|---|---|
| | | INPLM (мм) | Kr° | CDX | WF | H | B | LF | LH |
| G4LSR... | G4L-C0550R3225P | R300 | 55° | 4.5 | 29.5 | 32 | 25 | 170 | 45 |
| G4LDR... | G4L-C0350R3225P | R300 | 35° | 2 | 27 | 32 | 25 | 170 | 50 |
| G5LSR... | G4L-C0340R3225P | R300 | 34° | 4 | 29 | 32 | 25 | 170 | 55 |
| G5LDR... | G5L-C0420R3225P | R300 | 42° | 6.5 | 31.5 | 32 | 25 | 170 | 55 |
| | | | | | | | | | |

## Область обработки

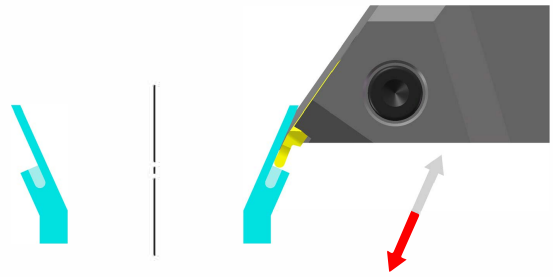

## Комплектующие

| Винт | Ключ |
|---|---|
|  |  |
| HICS060200-H5 | SW5.0 |

# Державки серии G

(INPLM) Минимальный начальный диаметр врезания
(Кр °) - угол в плане
(А 0) - угол наклона пластины
(Кр ° + А °) - Max. угол врезания

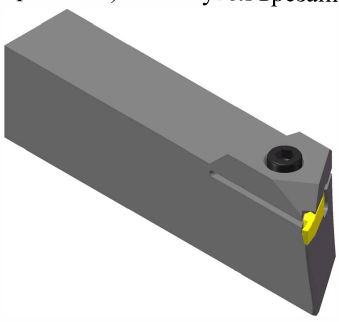

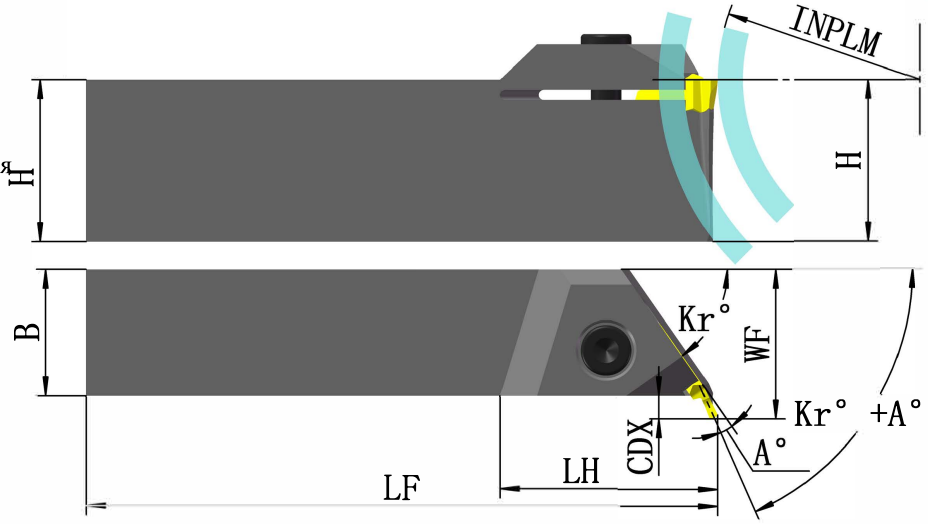


| | Код заказа | | Размеры (мм) | | | | | | |
|---|---|---|---|---|---|---|---|---|---|
| | | INPLM (мм) | Kr° | CDX | WF | H | B | LF | LH |
| G4RSL... | G4R-C0550L3225P | L300 | 55° | 4.5 | 29.5 | 32 | 25 | 170 | 45 |
| G4RDL... | G4R-C0350L3225P | L300 | 35° | 2 | 27 | 32 | 25 | 170 | 50 |
| G5LSL... | G4R-C0340L3225P | L300 | 34° | 4 | 29 | 32 | 25 | 170 | 55 |
| G5LDL... | G5L-C0420L3225P | L300 | 42° | 6.5 | 31.5 | 32 | 25 | 170 | 55 |

## Область обработки

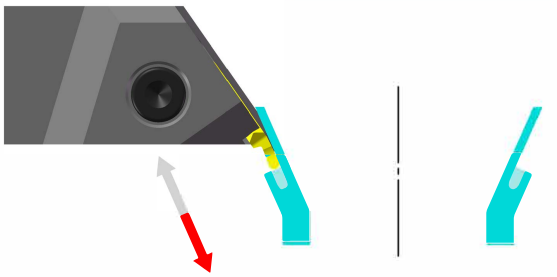

## Комплектующие

| Винт | Ключ |
|---|---|
|  |  |
| HICS060200-H5 | SW5.0 |

# Державки серии G

(INPLM) Минимальный начальный диаметр врезания
(Кр °) - угол в плане
(А 0) - угол наклона пластины
(Кр ° + А °) - Max. угол врезания

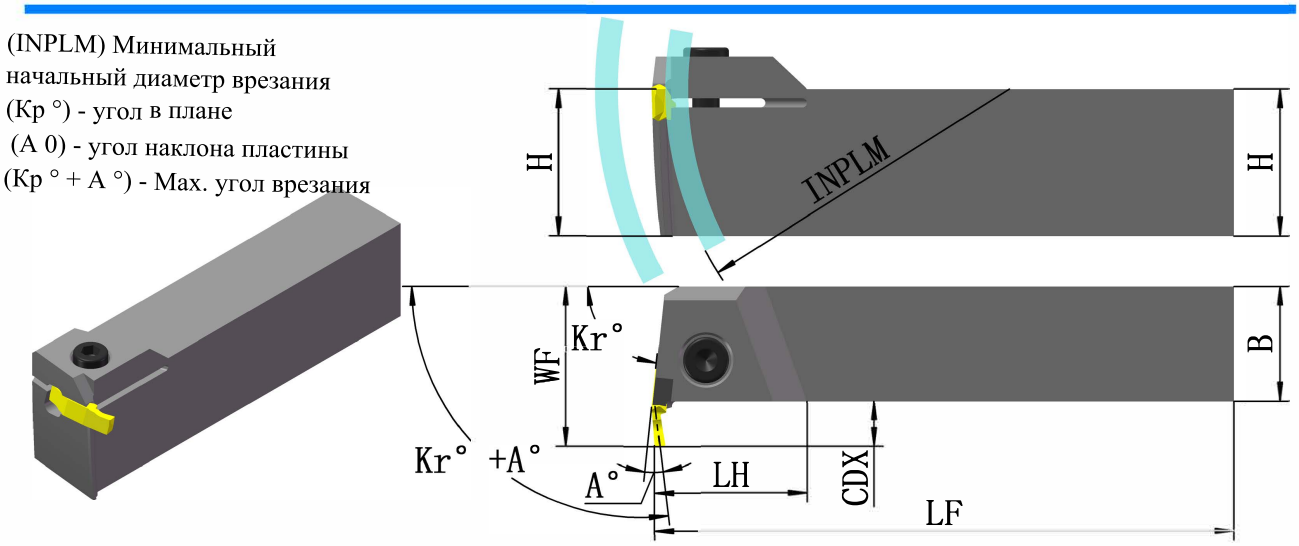


|  | Код заказа | | Размеры (мм) | | | | | | |
|---|---|---|---|---|---|---|---|---|---|
| | | INPLM (мм) | Kr° | CDX | WF | H | B | LF | LH |
| G4LSR... | G4L-C0850R3225P | L300 | 85° | 11 | 36 | 32 | 25 | 170 | 35 |
| G4LDR... | G4L-C0870R3225P | L300 | 87° | 10.5 | 35.5 | 32 | 25 | 170 | 35 |
| G5LSR... | G4L-C0840R3225P | L300 | 84° | 10 | 35 | 32 | 25 | 170 | 35 |
| G5LDR... | G4L-C0980R3225P | L300 | 98° | 12 | 37 | 32 | 25 | 170 | 40 |
| | | | | | | | | | |

## Область обработки

## Комплектующие

| Винт | Ключ |
|---|---|
|  |  |
| HICS060200-H5 | SW5.0 |

# Державки серии G

(INPLM) Минимальный начальный диаметр врезания
(Кр °) - угол в плане
(А 0) - угол наклона пластины
(Кр ° + А °) - Max. угол врезания

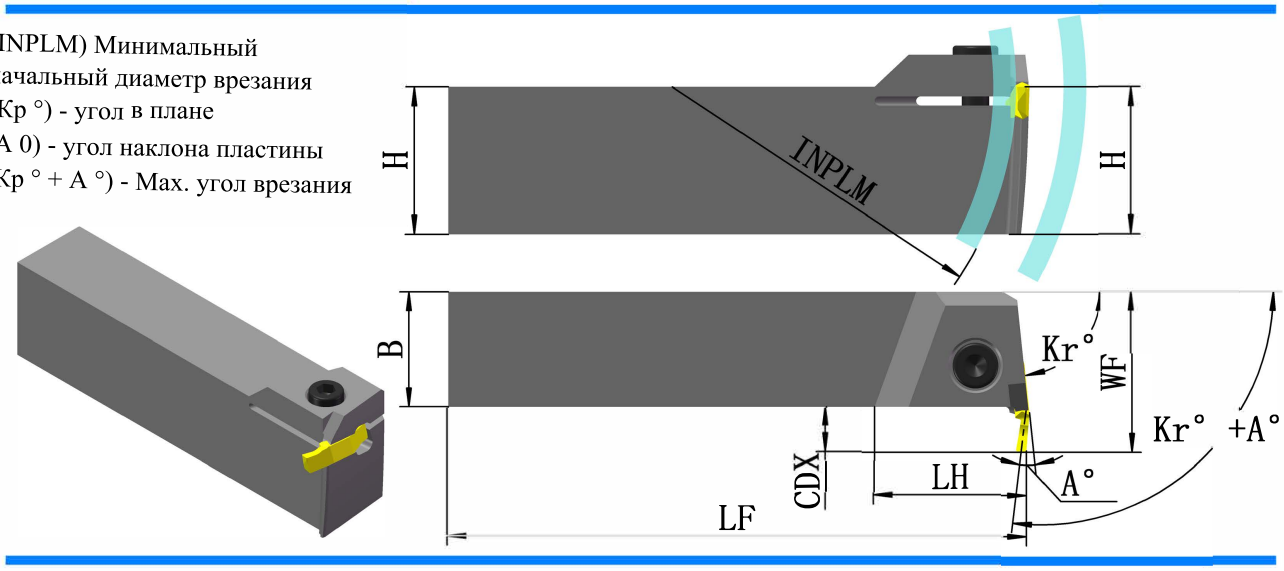


| 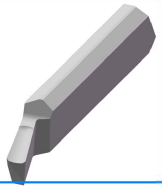 | Код заказа | | Размеры (мм) | | | | | | |
|---|---|---|---|---|---|---|---|---|---|
| | | INPLM (мм) | Kr° | CDX | WF | H | B | LF | LH |
| G4RSL... | G4R-C0850L3225P | R300 | 85° | 11 | 36 | 32 | 25 | 170 | 35 |
| G4RDL... | G4R-C0870L3225P | R300 | 87° | 10.5 | 35.5 | 32 | 25 | 170 | 35 |
| G5LSL... | G4R-C0840L3225P | R300 | 84° | 10 | 35 | 32 | 25 | 170 | 35 |
| G5LDL... | G4R-C0980L3225P | R300 | 98° | 12 | 37 | 32 | 25 | 170 | 40 |
| | | | | | | | | | |

## Область обработки

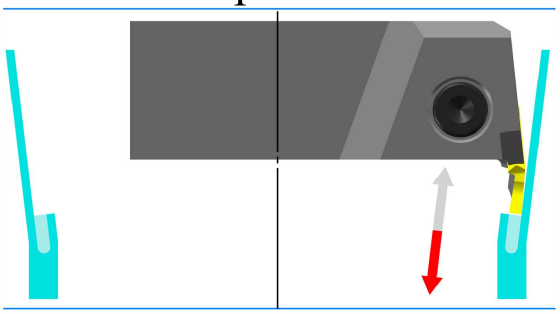

## Комплектующие

| Винт | Ключ |
|---|---|
|  |  |
| HICS060200-H5 | SW5.0 |

# Державки серии N

(INPLM) Минимальный начальный диаметр врезания
(Кр °) - угол в плане
(А 0) - угол наклона пластины
(Кр ° + А °) - Max. угол врезания


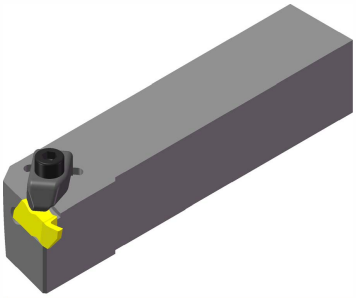

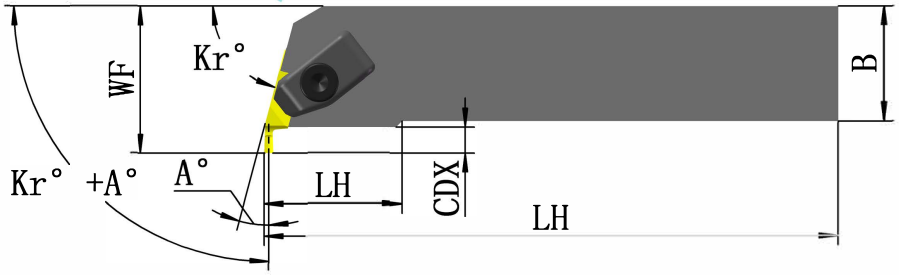


| 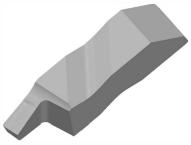 | Код заказа | | Размеры (мм) | | | | | | |
|---|---|---|---|---|---|---|---|---|---|
| | | INPLM (мм) | Kr° | CDX | WF | H | B | LF | LH |
| N2LSR. . /N2LDR. . | N2L-C0800R2525P | R300 | 80° | 3.5 | 31.5 | 25 | 25 | 170 | 30 |
| N3LSR. . /N3LDR. . | N3L-C0850R2525P | R300 | 85° | 6.5 | 31.5 | 25 | 25 | 170 | 30 |
| N4LSR. . /N4LDR. . | N4L-C0800R2525P | R300 | 80° | 6.5 | 32 | 25 | 25 | 170 | 30 |
| N4LSR. . /N4LDR. . | N4L-C0945R2525P | R300 | 94.5° | 6.5 | 32 | 25 | 25 | 170 | 40 |
| N5LSR. . /N5LDR. . | N5L-C0750R3232P | R300 | 75° | 8.3 | 48 | 32 | 32 | 170 | 50 |

## Область обработки

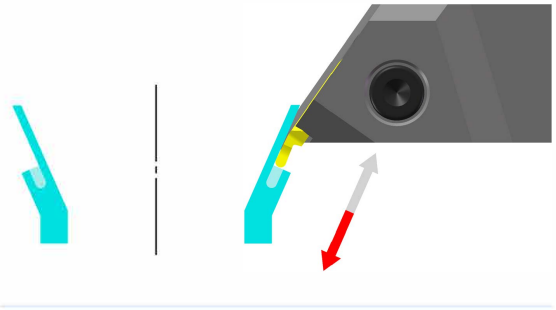

## Комплектующие

| | Прижим  | Винт  | Ключ  |
|---|---|---|---|
| N2L | CU2L | HICS040160-H3 | SW3.0 |
| N3L | CU4L | HICS050200-H4 | SW4.0 |
| N4L | CU4L | HICS050200-H4 | SW4.0 |
| N5L | CU5L | HICS080300-H6 | SW6.0 |

# Державки серии N

(INPLM) Минимальный начальный диаметр врезания
(Кр °) - угол в плане
(А 0) - угол наклона пластины
(Кр ° + А °) - Max. угол врезания

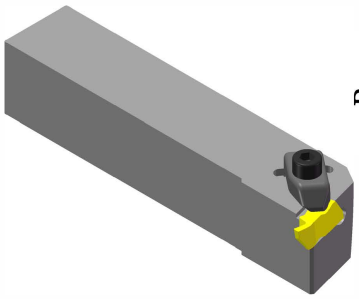

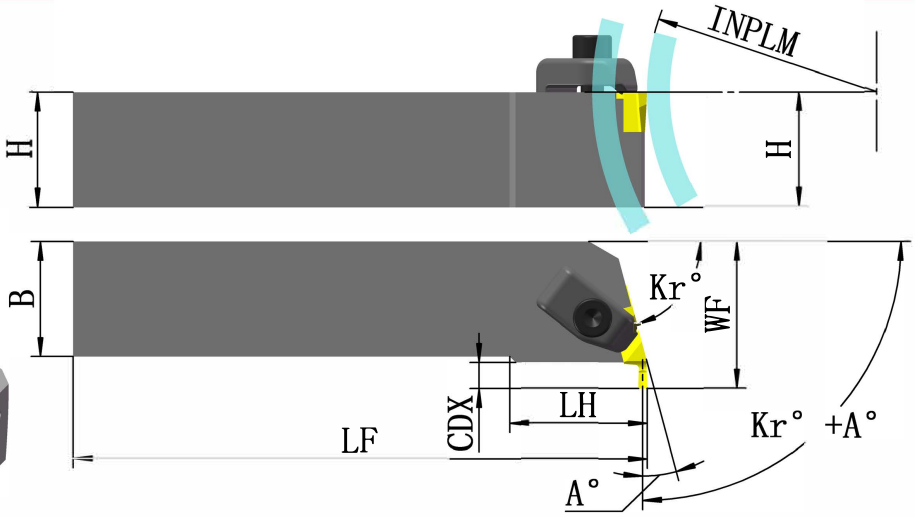


|  | Код заказа | | Размеры (мм) | | | | | | |
|---|---|---|---|---|---|---|---|---|---|
| | | INPLM (мм) | Kr° | CDX | WF | H | B | LF | LH |
| N2RSL. . /N2RDL. . | N2R-C0800L2525P | L300 | 80° | 3.5 | 31.5 | 25 | 25 | 170 | 30 |
| N3RSL. . /N3RDL. . | N3R-C0850L2525P | L300 | 85° | 6.5 | 31.5 | 25 | 25 | 170 | 30 |
| N4RSL. . /N4RDL. . | N4R-C0800L2525P | L300 | 80° | 6.5 | 32 | 25 | 25 | 170 | 30 |
| N4RSL. . /N4RDL. . | N4R-C0945L2525P | L300 | 94.5° | 6.5 | 32 | 25 | 25 | 170 | 40 |
| N5RSL. . /N5RDL. . | N5R-C0750L3232P | L300 | 75° | 8.3 | 48 | 32 | 32 | 170 | 50 |

## Область обработки

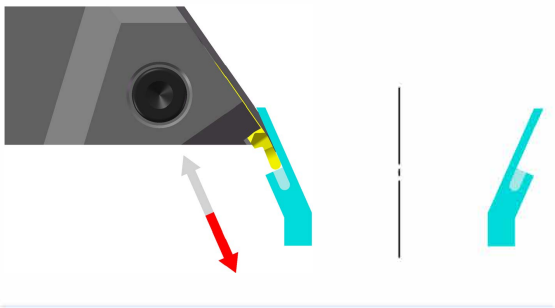

## Комплектующие

| | Прижим  | Винт  | Ключ  |
|---|---|---|---|
| N2R | CU2R | HICS040160-H3 | SW3.0 |
| N3R | CU4R | HICS050200-H4 | SW4.0 |
| N4R | CU4R | HICS050200-H4 | SW4.0 |
| N5R | CU5R | HICS080300-H6 | SW6.0 |

# Резцедержатель серии N

(INPLM) Минимальный начальный диаметр врезания
(Кр °) - угол в плане
(А 0) - угол наклона пластины
(Кр ° + А °) - Max угол врезания

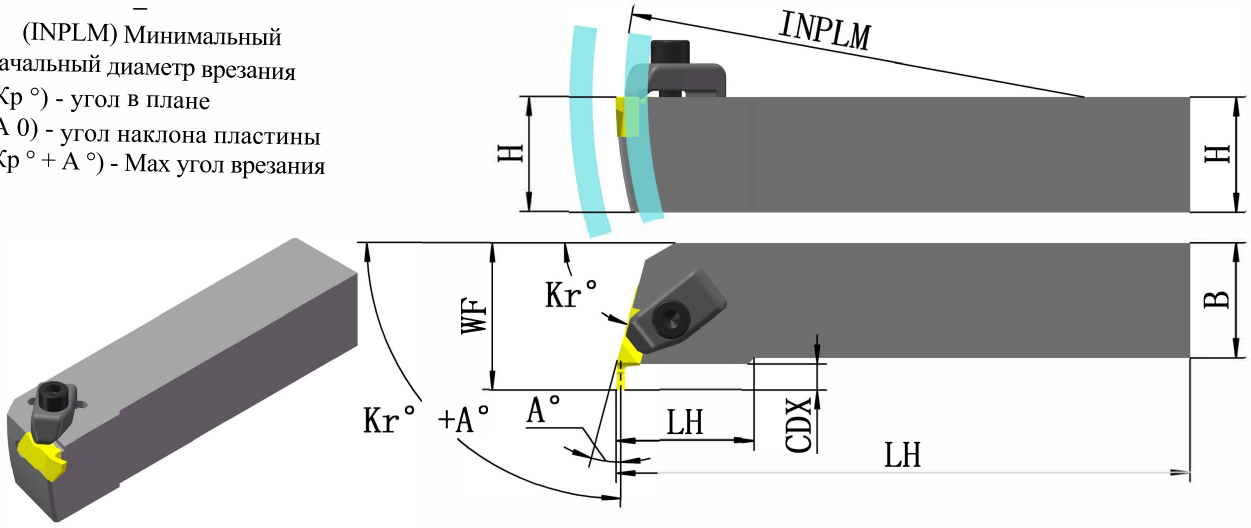


| | Код заказа | | Размеры (мм) | | | | | | |
|---|---|---|---|---|---|---|---|---|---|
| | | INPLM (мм) | Kr° | CDX | WF | H | B | LF | LH |
| N3LSR. . /N3LDR. . | N3L-C0625R2525P | L300 | 62.5° | 3 | 31.5 | 25 | 25 | 170 | 30 |
| N3LSR. . /N3LDR. . | N3L-C0850R2525P | L300 | 85° | 6.5 | 31.5 | 25 | 25 | 170 | 30 |
| N4LSR. . /N4LDR. . | N4L-C0600R2525P | L300 | 60° | 5.5 | 32 | 25 | 25 | 170 | 40 |
| N4LSR. . /N4LDR. . | N4L-C0800R2525P | L300 | 80° | 6.5 | 32 | 25 | 25 | 170 | 40 |
| N5LSR. . /N5LDR. . | N5L-C0750R3232P | L300 | 75° | 8.3 | 48 | 32 | 32 | 170 | 50 |

## Область обработки

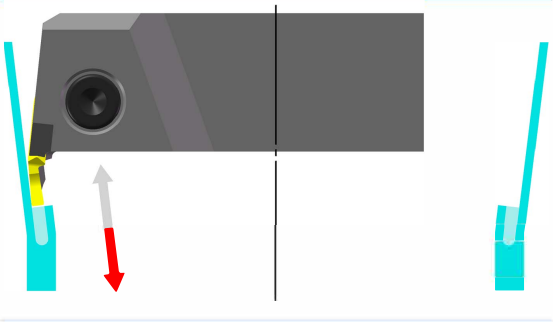

## Комплектующие

| | Прижим | Винт | Ключ |
|---|---|---|---|
| N3L | CU4L | HICS050200-H4 | SW4.0 |
| N4L | CU4L | HICS050200-H4 | SW4.0 |
| N5L | CU5L | HICS080300-H6 | SW6.0 |

# Державки серии N

(INPLM) Минимальный начальный диаметр врезания
(Кр °) - угол в плане
(А 0) - угол наклона пластины
(Кр ° + А °) - Мах угол врезания

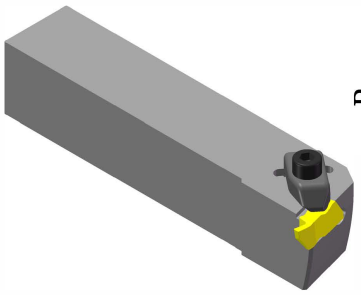

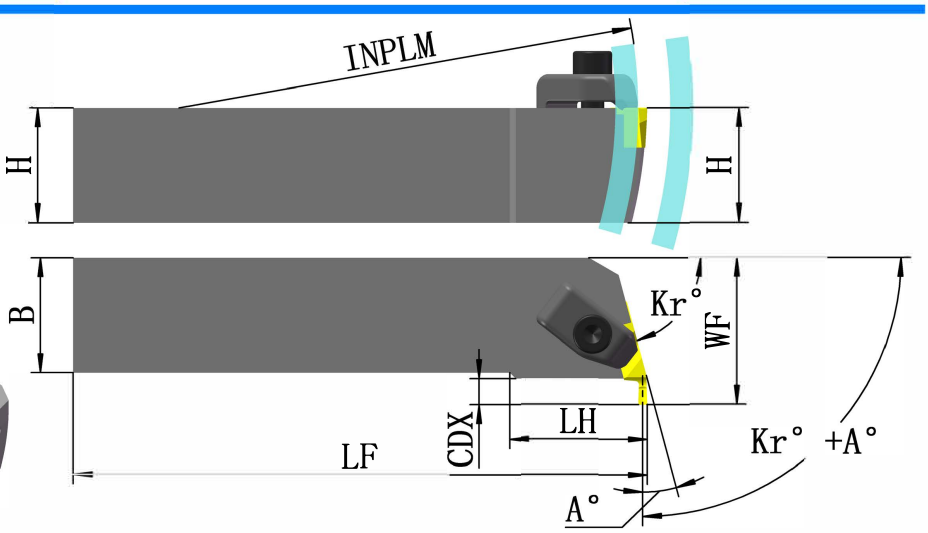


|  | Код заказа | | Размеры (мм) | | | | | | |
|---|---|---|---|---|---|---|---|---|---|
| | | INPLM (мм) | Kr° | CDX | WF | H | B | LF | LH |
| N3RSL. . /N3RDL. . | N3R-C0625L2525P | R300 | 62.5° | 3 | 31.5 | 25 | 25 | 170 | 30 |
| N3RSL. . /N3RDL. . | N3R-C0850L2525P | R300 | 85° | 6.5 | 31.5 | 25 | 25 | 170 | 30 |
| N4RSL. . /N4RDL. . | N4R-C0600L2525P | R300 | 60° | 5.5 | 32 | 25 | 25 | 170 | 40 |
| N4RSL. . /N4RDL. . | N4R-C0800L2525P | R300 | 80° | 6.5 | 32 | 25 | 25 | 170 | 40 |
| N5RSL. . /N5RDL. . | N5R-C0750L3232P | R300 | 75° | 8.3 | 48 | 32 | 32 | 170 | 50 |

## Область обработки

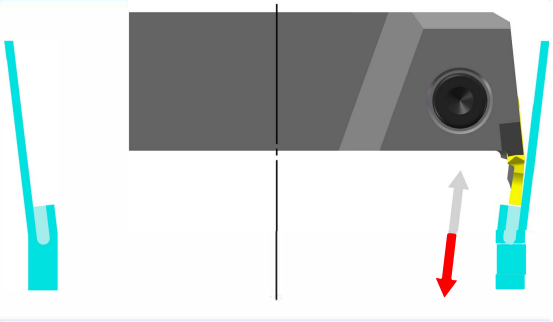

## Комплектующие

| | Прижим  | Винт  | Ключ  |
|---|---|---|---|
| N3R | CU4R | HICS050200-H4 | SW4.0 |
| N4R | CU4R | HICS050200-H4 | SW4.0 |
| N5R | CU5R | HICS080300-H6 | SW6.0 |

# Обозначение расточных оправок

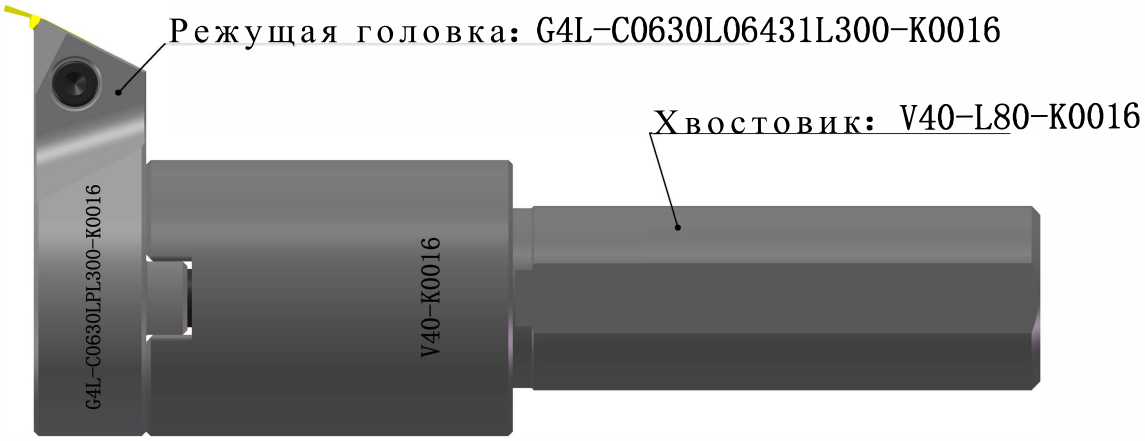


| G | 4L | C | 0630 | L | 06431 | L300 | K0016 |
|---|---|---|---|---|---|---|---|
| 1 | 2 | 3 | 4 | 5 | 6 | 7 | 8 |

## 1. Система

| G | N |
|---|---|
| 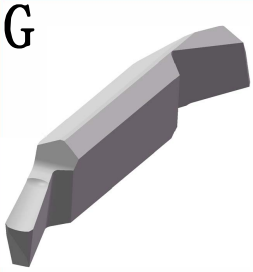 |  |

## 2. Основной код

| G | N | |
|---|---|---|
| 4L | 2R | 2L |
| | 3R | 3L |
| 4R | 4R | 4L |
| | 5R | 5L |
| 5L | 6R | 6L |

## 3. Система крепления

C- Прижим сверху

## 4. Угол в плане

0305-30. 5°
0630-63°
1020-102°
……

# Обозначение расточных оправок

## 5. Исполнение

R - пра вый

L - левы й

## 6. Размеры WF+LF (064+31)

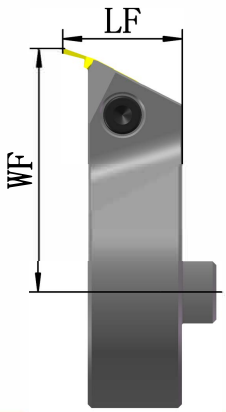


WF
050=50mm
064=64mm
.....
.....

LF
25=25mm
31=31mm
.....
.....

## 9. Минимальный начальный диаметр врезания - INPLM

R - правое
N- нейтральное
L - левое

.....
.....
.....

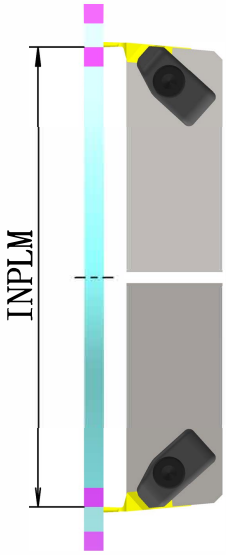


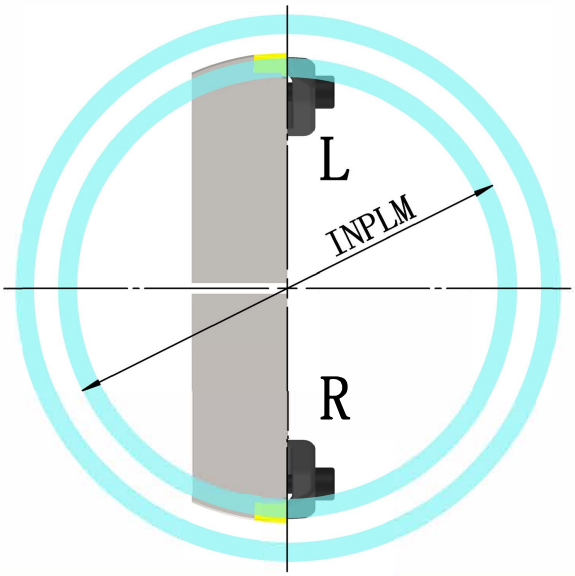


## 8. Интерфейс

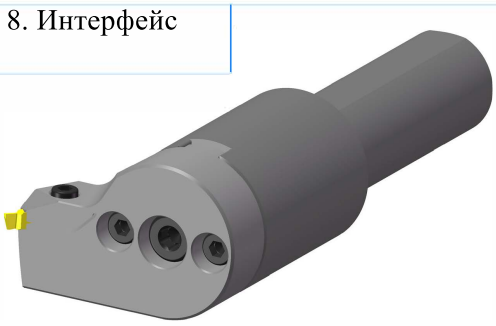

| K0016 | K3716 |
|---|---|
|  |  |

# Режущие головки серии G

начальный диаметр врезания
(Kp °) - угол в плане
(A 0) - угол наклона пластины
(Kp ° + A °) - Max угол врезания

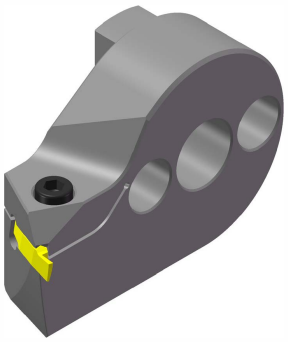

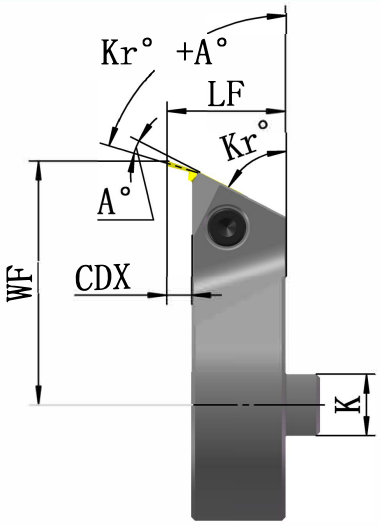


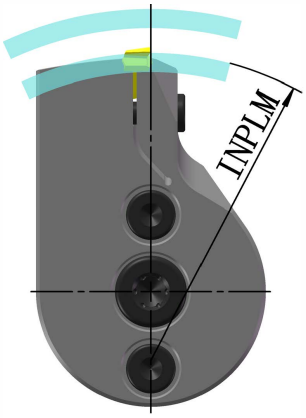


|  | Код заказа | | | Размеры (мм) | | | | |
|---|---|---|---|---|---|---|---|---|
| | | INPLM (мм) | Тип соединения | Kr° | CDX | WF | LF | K |
| G4LSR... | G4L-C0630L06431 | L300 | - K0016 | 63° | 6.5 | 64 | 31 | 16 |
| G4LDR... | G4L-C0775L05535 | L300 | - K3716 | 77.5° | 10 | 55 | 35 | |
| G5LSR... | G4L-C0804L05535 | L300 | - K3716 | 80.4° | 10 | 55 | 35 | |
| G5LDR... | G4L-C0804L06535 | L300 | - K0016 | 80.4° | 10 | 65 | 35 | |
| | | | | | | | | |

## Область обработки

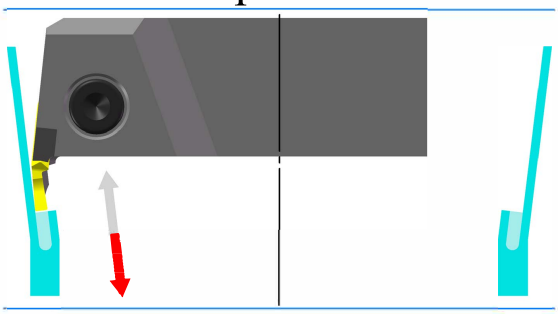

## Комплектующие

| Винт | Ключ |
|---|---|
|  |  |
| HICS060200-H5 | SW5.0 |

# Режущие головки серии G

начальный диаметр врезания
(Кр °) - угол в плане
(А 0) - угол наклона пластины
(Кр ° + А °) - Max угол врезания

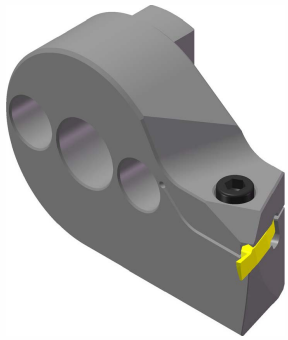

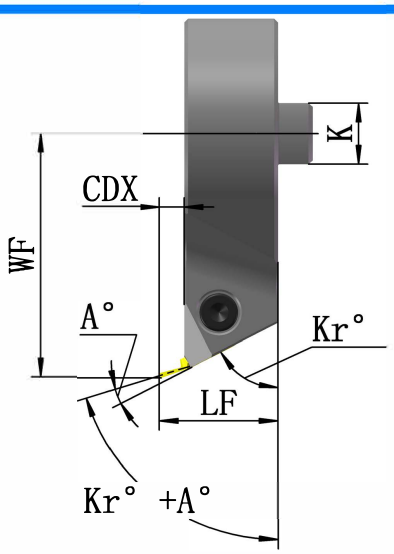


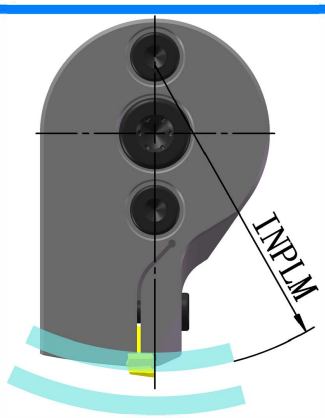


|  | Код заказа | | | Размеры (мм) | | | | |
|---|---|---|---|---|---|---|---|---|
| | | INPLM (мм) | Тип соединения | Kr° | CDX | WF | LF | K |
| G4RSL... | G4R-C0630R06431 | R300 | - K0016 | 63° | 6.5 | 64 | 31 | 16 |
| G4RDL... | G4R-C0775R05535 | R300 | - K3716 | 77.5° | 10 | 55 | 35 | |
| G5LSL... | G4R-C0804R05535 | R300 | - K3716 | 80.4° | 10 | 55 | 35 | |
| G5LDL... | G4R-C0804R06535 | R300 | - K0016 | 80.4° | 10 | 65 | 35 | |
| | | | | | | | | |

## Область обработки

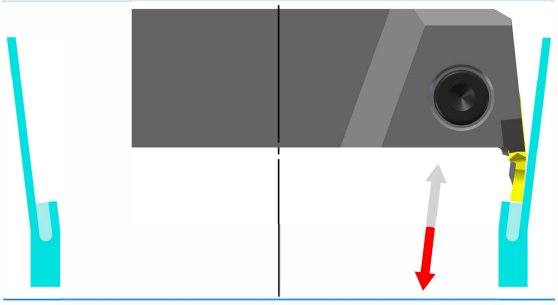

## Комплектующие

| Винт | Ключ |
|---|---|
|  |  |
| HICS060200-H5 | SW5.0 |

# Режущие головки серии N

начальный диаметр врезания
(Кр °) - угол в плане
(А 0) - угол наклона пластины
(Кр ° + А °) - Мах угол врезания

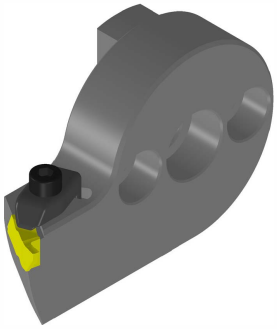

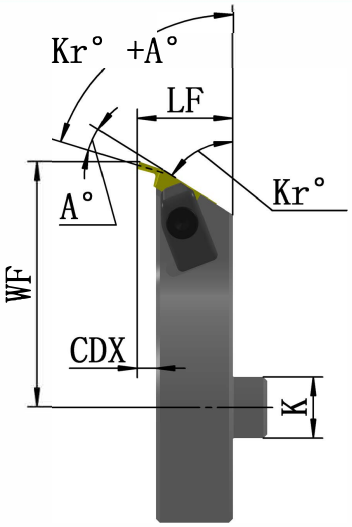


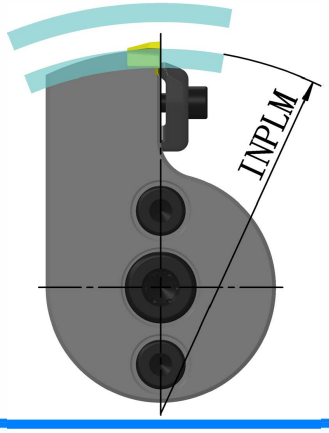


|  | Код заказа | | | Размеры (мм) | | | | |
|---|---|---|---|---|---|---|---|---|
| | | INPLM (мм) | Тип соединения | Kr° | CDX | WF | LF | K |
| N3LSR../N3LDR.. | N3L-C0625L05025 | L300 | - K3716 | 62.5° | 5 | 50 | 25 | 16 |
| N3LSR../N3LDR.. | N3L-C0580L06525 | L300 | - K0016 | 58° | 5 | 65 | 25 | |
| N3LSR../N3LDR.. | N3L-C0580L05025 | L300 | - K3716 | 58° | 5 | 50 | 25 | |
| N4LSR../N4LDR.. | N4L-C0410L07525 | L300 | - K0016 | 41° | 0.5 | 75 | 25 | |
| N4LSR../N4LDR.. | N4L-C0600L06525 | L300 | - K0016 | 60° | 5 | 65 | 25 | |

## Область обработки

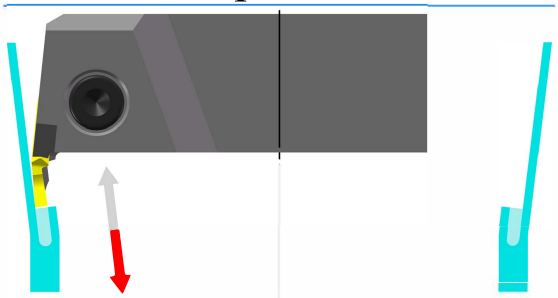

## Комплектующие

| Прижим | Винт | Ключ |
|---|---|---|
| 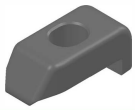 |  |  |
| CU4L | HICS050 200-H4 | SW4.0 |

# Режущие головки серии N

начальный диаметр врезания
(Кр °) - угол в плане
(А 0) - угол наклона пластины
(Кр ° + А °) - Max угол врезания

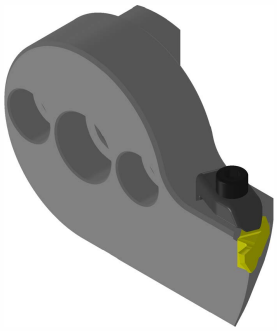

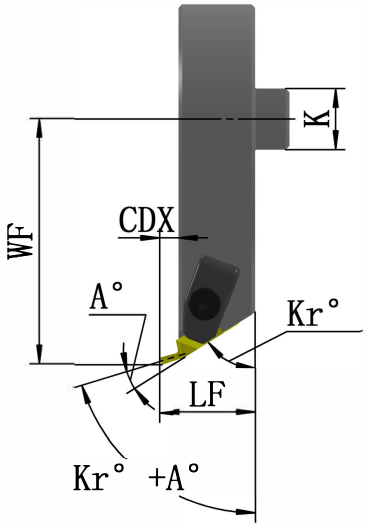


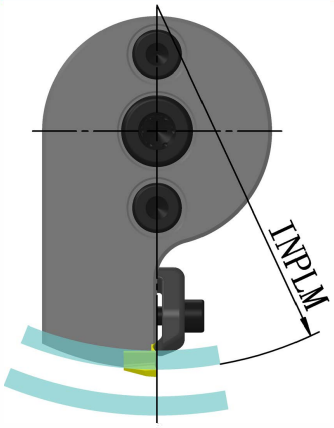


|  | Код заказа | | | Размеры (мм) | | | | |
|---|---|---|---|---|---|---|---|---|
| | | INPLM (мм) | Тип соединения | Kr° | CDX | WF | LF | K |
| N3RSL../N3RDL.. | N3R-C0625R05025 | R300 | - K3716 | 62.5° | 5 | 50 | 25 | 16 |
| N3RSL../N3RDL.. | N3R-C0580R06525 | R300 | - K0016 | 58° | 5 | 65 | 25 | |
| N3RSL../N3RDL.. | N3R-C0580R05025 | R300 | - K3716 | 58° | 5 | 50 | 25 | |
| N4RSL../N4RDL.. | N4R-C0410R07525 | R300 | - K0016 | 41° | 0.5 | 75 | 25 | |
| N4RSL../N4RDL.. | N4R-C0600R06525 | R300 | - K0016 | 60° | 5 | 65 | 25 | |

## Область обработки

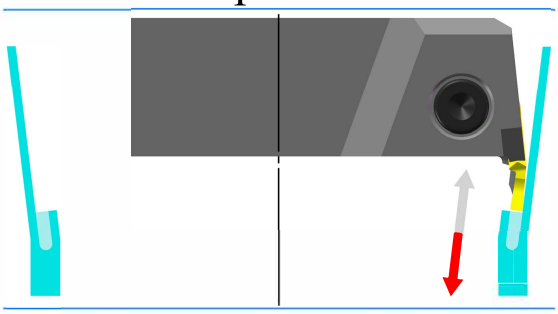

## Комплектующие

| Прижим | Винт | Ключ |
|---|---|---|
| 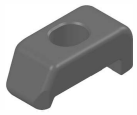 |  |  |
| CU4R | HICS050 200-H4 | SW4.0 |

# Расточные оправки

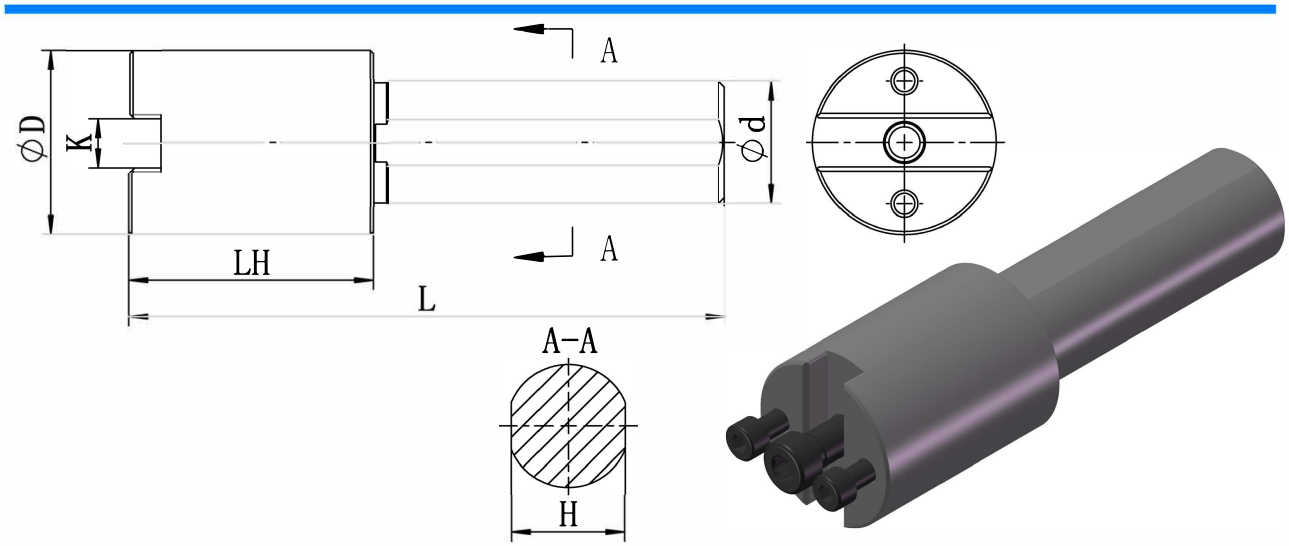


| Код | хвостовик | Обозначение | Размеры (мм) | | | | | |
|---|---|---|---|---|---|---|---|---|
| | | | L | LH | ∅d | ∅D | H | K |
| K0016 | цилиндр. | V40-L40-K0016 | 155 | 40 | 40 | 60 | 37 | 16 |
| | | V40-L60-K0016 | 175 | 60 | | | | |
| | | V40-L80-K0016 | 195 | 80 | | | | |
| | | V40-L100-K0016 | 215 | 100 | | | | |
| | | | | | | | | |

## Крепление 1

| винт x1 | ключ x1 |
|---|---|
|  |  |
| S08-D12.7-H8 | SW8.0 |

## Крепление 2

| винт x 2 | ключ x1 |
|---|---|
|  |  |
| HICS080250-H6 | SW6.0 |

# Расточные оправки

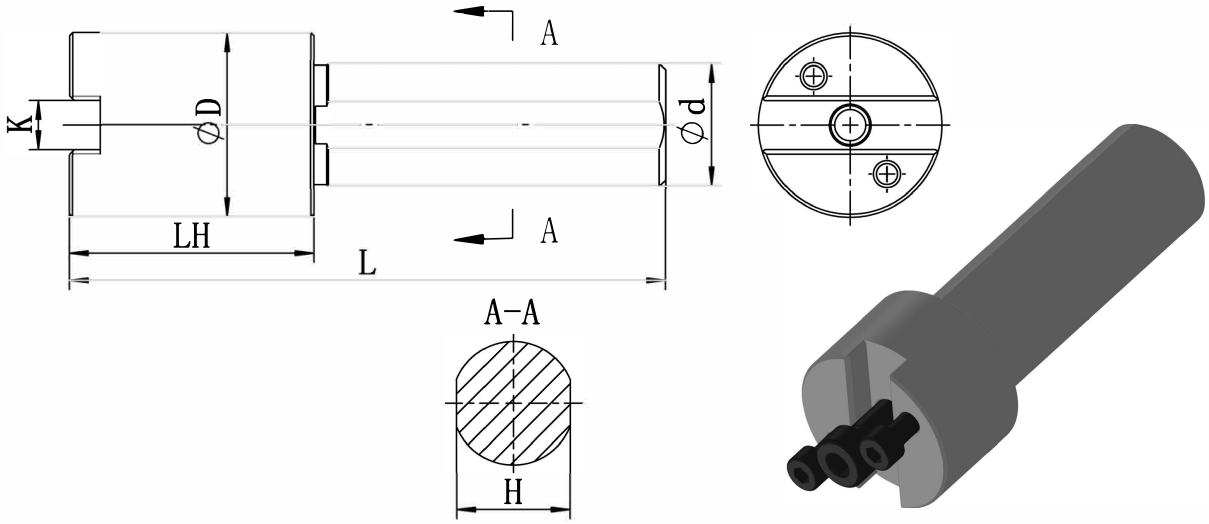


| Код | хвостовик | Обозначение | Размеры (мм) | | | | | |
|---|---|---|---|---|---|---|---|---|
| | | | L | LH | ∅d | ∅D | H | K |
| K3716 | | V40-L40-K3716 | 155 | 40 | 40 | 60 | 37 | 16 |
| | | V40-L60-K3716 | 175 | 60 | | | | |
| | | V40-L80-K3716 | 195 | 80 | | | | |
| | | V40-L100-K3716 | 215 | 100 | | | | |
| | | | | | | | | |

## Принадлежности

| винт x1 | **Ключ x1** |
|---|---|
|  |  |
| S08-D12.7-H8 | SW8.0 |

Крепление **2**

| винты X 2 | Ключ x1 |
|---|---|
|  |  |
| HICS080250-H6 | SW6.0 |

# Расточные оправки Capto

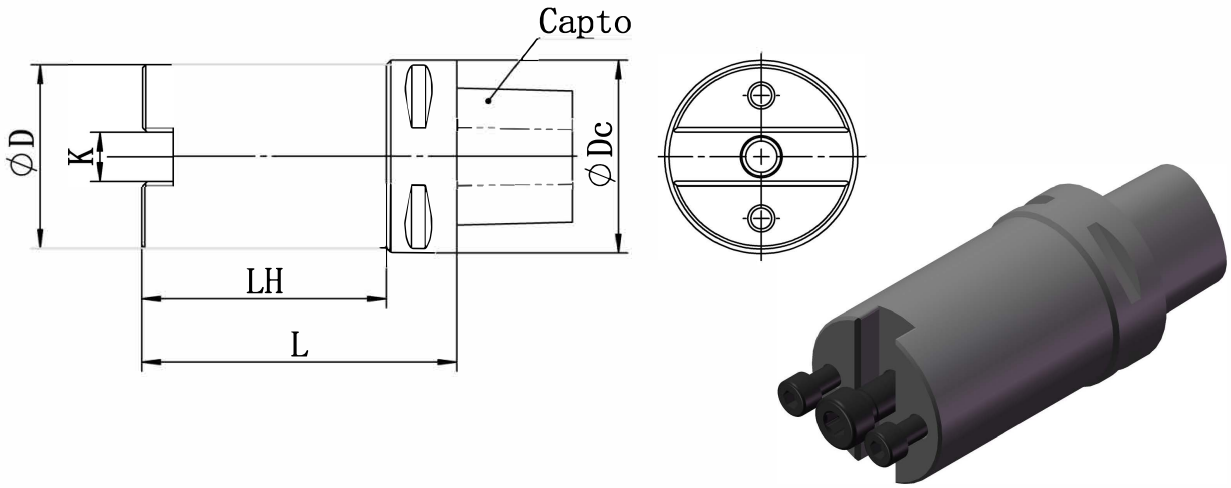


| Номер | Capto | Обозначение | Размеры (мм) | | | | |
|---|---|---|---|---|---|---|---|
| | | | L | LH | ∅Dc | ∅D | K |
| K0016 | C6 | C6-L80-K0016 | 80 | 57 | 63 | 60 | 16 |
| | | C6-L90-K0016 | 90 | 67 | | | |
| | | C6-L105-K0016 | 105 | 82 | | | |
| | | C6-L115-K0016 | 115 | 92 | | | |
| | | | | | | | |

## Принадлежности

| огр. винт x1 | Инструмнет x**1** |
|---|---|
|  |  |
| S08-D12.7-H8 | SW8.0 |

Крепление **2**

| Компрессионные винты **X 2** | Инструмнет x**1** |
|---|---|
|  |  |
| HICS080250-H6 | SW6.0 |

# Расточные оправки Capto

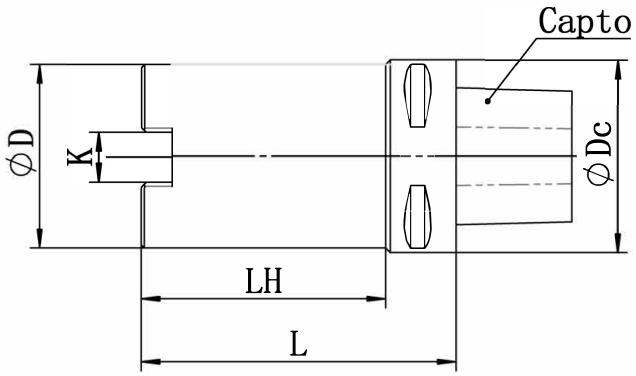


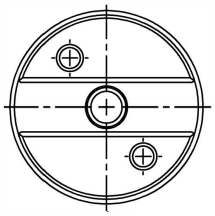

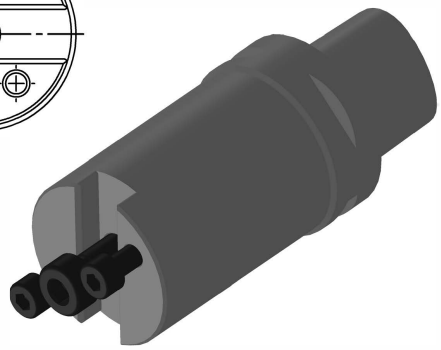

| Код | Capto | Тип | Размеры (мм) | | | | |
|---|---|---|---|---|---|---|---|
| | | | L | LH | ØDc | ØD | K |
| K3716 | C6 | C6-L80-K3716 | 80 | 57 | 63 | 60 | 16 |
| | | C6-L90-K3716 | 90 | 67 | | | |
| | | C6-L105-K3716 | 105 | 82 | | | |
| | | C6-L115-K3716 | 115 | 92 | | | |
| | | | | | | | |

Комплектующие

| винт x1 | Инструмнет x1 |
|---|---|
|  |  |
| S08-D12.7-H8 | SW8.0 |

| винт X 2 | Ключ x 1 |
|---|---|
|  |  |
| HICS080250-H6 | SW6.0 |

# Обозначение расточных оправок

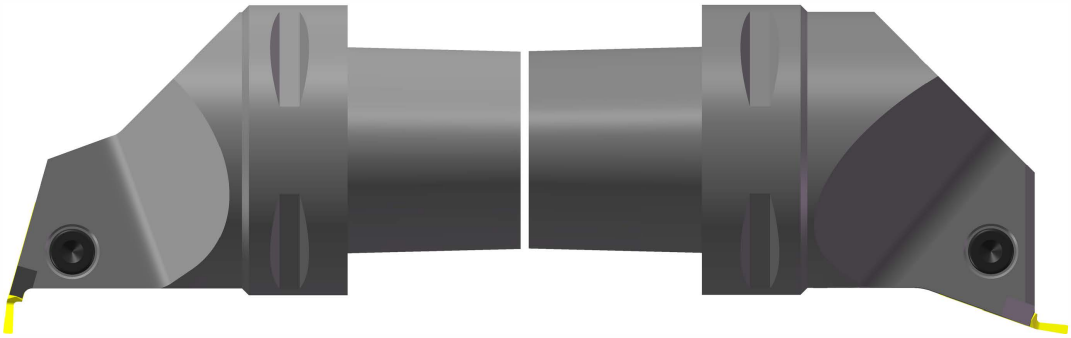

G4L-C0740R40075R300-C6 G4L-C0195L40080L300-C6

| G | 4L | C | 0740 | R | 40075 | L300 | C6 |
|---|---|---|---|---|---|---|---|
| 1 | 2 | 3 | 4 | 5 | 6 | 7 | 8 |

## 1. Система

N

## 2. Основной код

| G | N | |
|---|---|---|
| 4L | 2R | 2L |
| 4R | 3R | 3L |
| | 4R | 4L |
| 4L | 5R | 5L |
| | 6R | 6L |

## 3. Система крепления

C- Прижим сверху

4. Угол в плане

0305-30. 5°
0630-63°
1020-102°
……

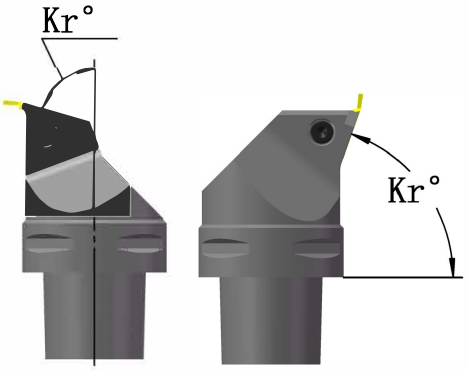

## 5. Исполнение

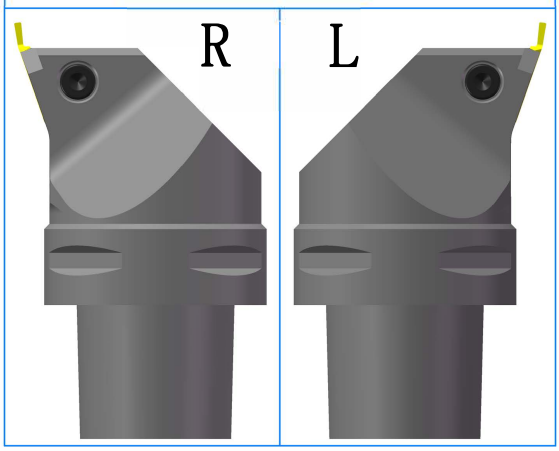


## 6. Размеры WF+LF (40+075)

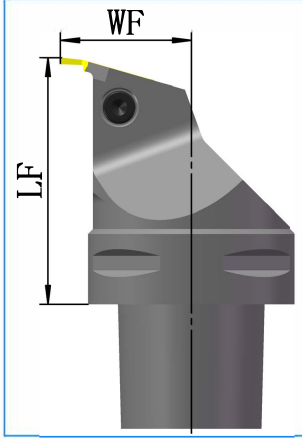


WF
40=40mm
60=60mm
.....
.....

LF
075=75mm
090=90mm
.....
.....

## 7. Минимальный начальный диаметр врезания - INPLM

R - правое
N - нейтральное
L - лево

300=∅300mm
.....
.....
.....

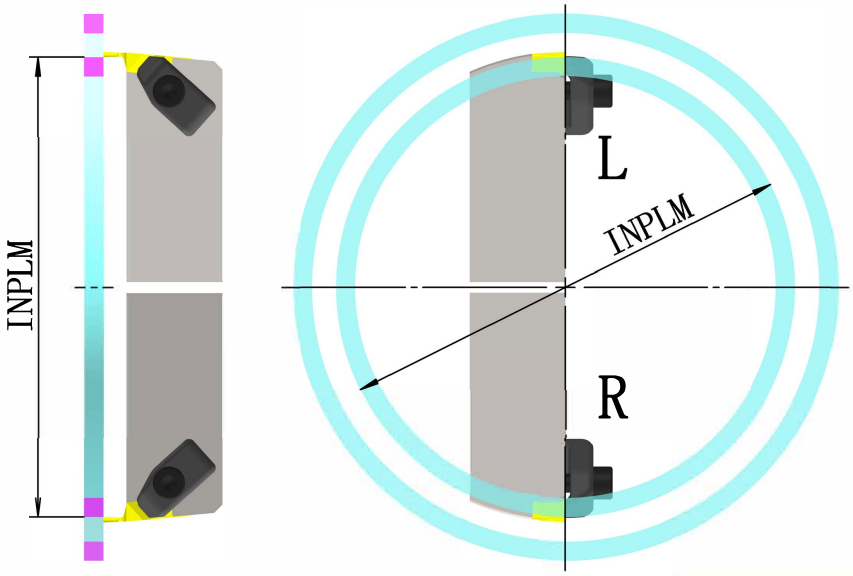


## 8. Диаметр соединениия Capto

C3=32mm
C4=40mm
C5=50mm
C6=63mm

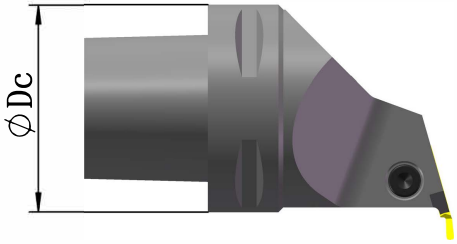

# Резцовые головки Capto серии G

–
начальный диаметр врезания
(Кр °) - угол в плане
(А 0) - угол наклона пластины
(Кр ° + А °) - Мах угол врезания

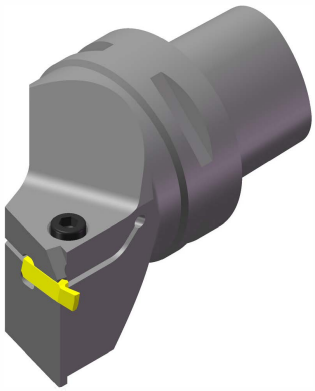

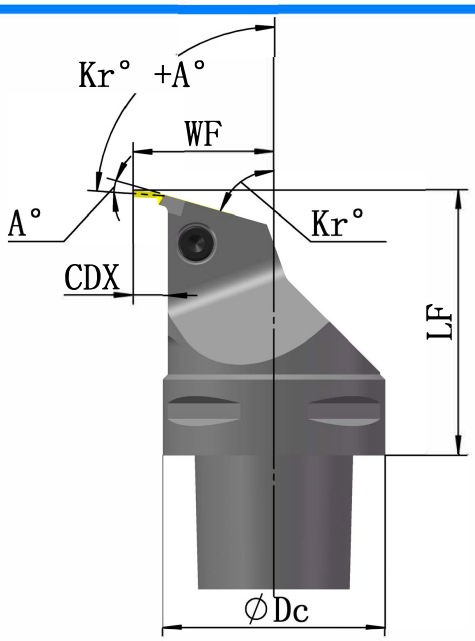


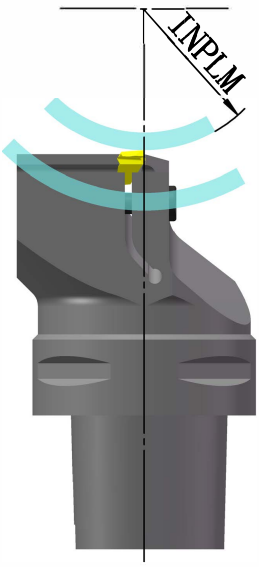


|  | Код заказа | | | Размеры (мм) | | | | |
|---|---|---|---|---|---|---|---|---|
| | | INPLM (мм) | Тип соединения | Kr° | CDX | WF 55° | LF | Dc |
| G4LSR... | G4L-C0550R40075 | R300 | - C6 | 4.5 | | 40 | 75 | 63 |
| G4LDR... | G4L-C0350R40075 | R300 | - C6 | 35° | 2 | | | |
| G5LSR... | G4L-C0340R40075 | R300 | - C6 | 34° | 4 | | | |
| G5LDR... | G5L-C0420R40075 | R300 | - C6 | 42° | 6.5 | | | |

## Область обработки

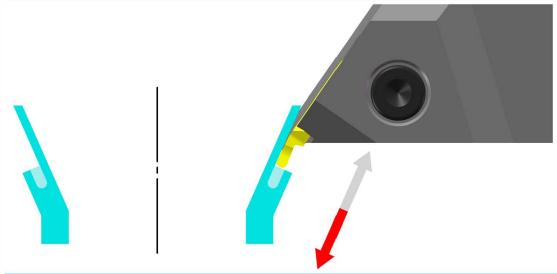

## Комплектующие

| Винт | Ключ |
|---|---|
|  |  |
| HICS060200-H5 | SW5.0 |

# Резцовые головки Capto серии G

начальный диаметр врезания
(Кр °) - угол в плане
(А 0) - угол наклона пластины
(Кр ° + А °) - Max угол врезания

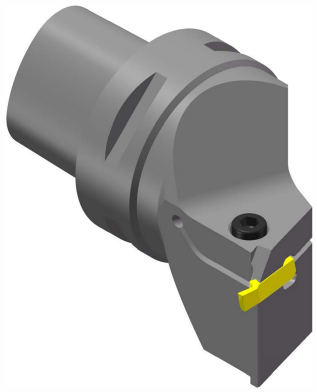

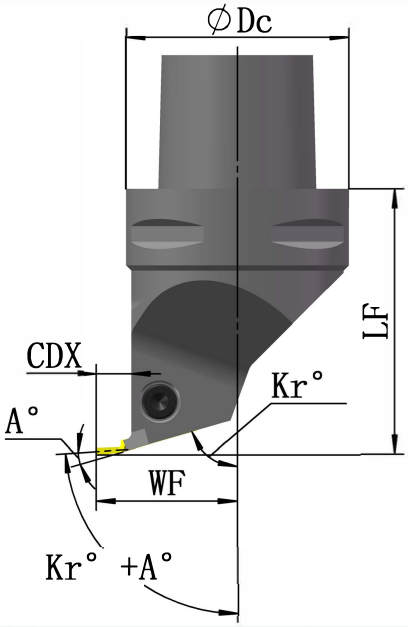


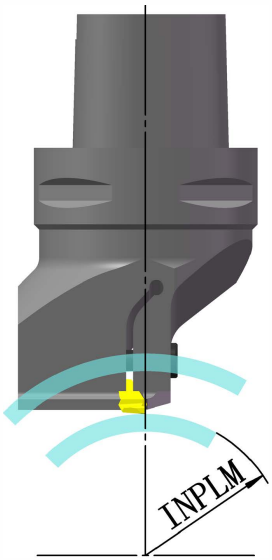


| 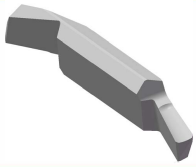 | Код заказа | | | Размеры (мм) | | | | |
|---|---|---|---|---|---|---|---|---|
| | | INPLM (мм) | Тип соединения | Kr° | CDX | WF | LF | Dc |
| G4RSL... | G4R-C0550L40075 | L300 | - C6 | 55° | 4.5 | 40 | 75 | 63 |
| G4RDL... | G4R-C0350L40075 | L300 | - C6 | 35° | 2 | | | |
| G5LSL... | G4R-C0340L40075 | L300 | - C6 | 34° | 4 | | | |
| G5LDL... | G5L-C0420L40075 | L300 | - C6 | 42° | 6.5 | | | |

## Область обработки

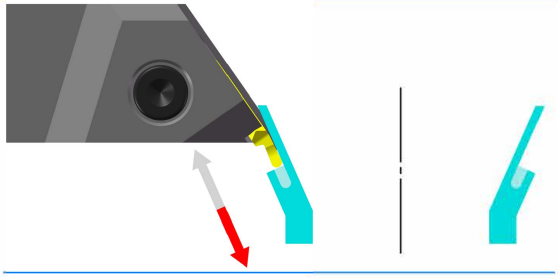

## Комплектующие

| Винт | Ключ |
|---|---|
|  |  |
| HICS060200-H5 | SW5.0 |

# Резцовые головки Capto серии G

начальный диаметр врезания
(Кр °) - угол в плане
(А 0) - угол наклона пластины
(Кр ° + А °) - Max угол врезания

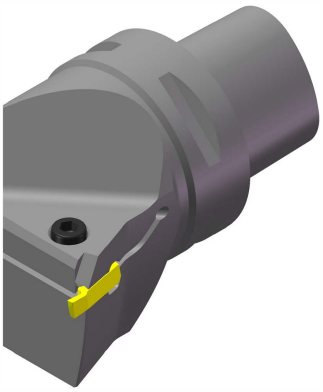

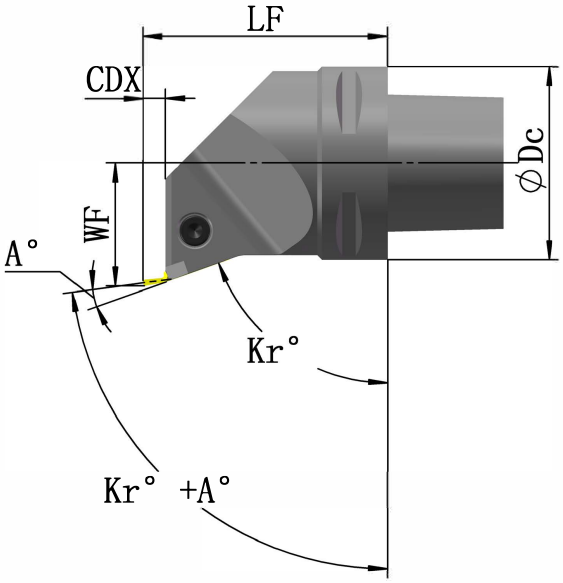


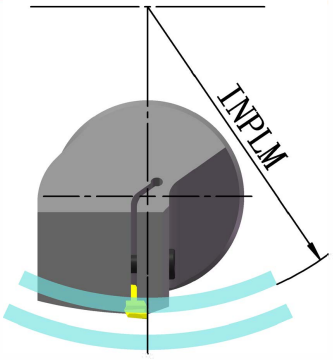


| 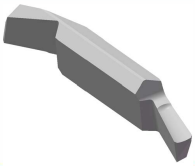 | Код заказа | | | Размеры (мм) | | | | |
|---|---|---|---|---|---|---|---|---|
| | | INPLM (мм) | Тип соединения | Kr° | CDX | WF | LF | Dc |
| G4RSL... | G4R-C0850R40080 | R300 | - C6 | 85° | 11 | 40 | 80 | 63 |
| G4RDL... | G4R-C0870R40080 | R300 | - C6 | 87° | 10.5 | | | |
| G5LSL... | G4R-C0840R40080 | R300 | - C6 | 84° | 10 | | | |
| G5LDL... | G4R-C0980R40080 | R300 | - C6 | 98° | 12 | | | |

## Область обработки

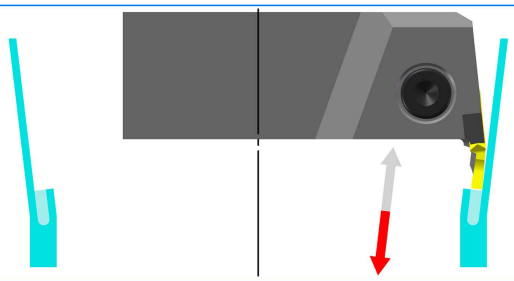

## Комплектующие

| Винт | Ключ |
|---|---|
|  |  |
| HICS060200-H5 | SW5.0 |

# Резцовые головки Capto серии G

начальный диаметр врезания
(Кр °) - угол в плане
(А 0) - угол наклона пластины
(Кр ° + А °) - Max угол врезания

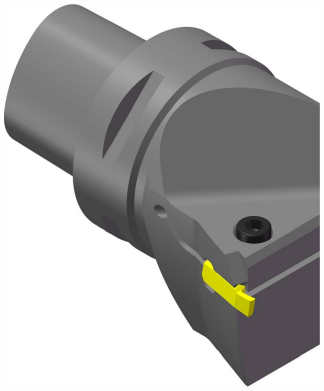

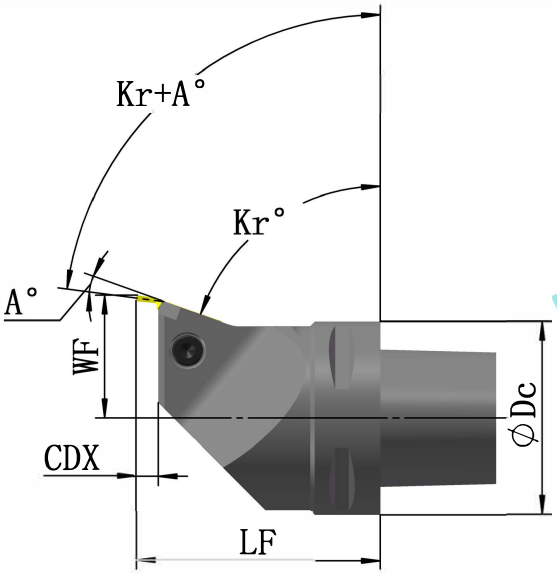


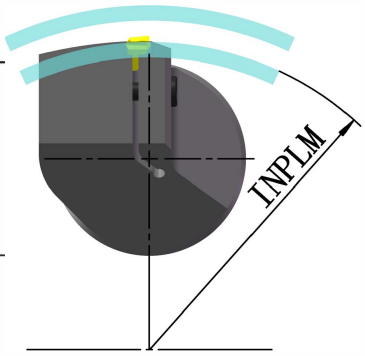


|  | Код заказа | | | Размеры (мм) | | | | |
|---|---|---|---|---|---|---|---|---|
| | | INPLM (мм) | Тип соединения | Kr° | CDX | WF | LF | Dc |
| G4LSR... | G4L-C0850L40080 | L300 | - C6 | 85° | 11 | 40 | 80 | 63 |
| G4LDR... | G4L-C0870L40080 | L300 | - C6 | 87° | 10.5 | | | |
| G5LSR... | G4L-C0840L40080 | L300 | - C6 | 84° | 10 | | | |
| G5LDR... | G4L-C0980L40080 | L300 | - C6 | 98° | 12 | | | |

## Область обработки

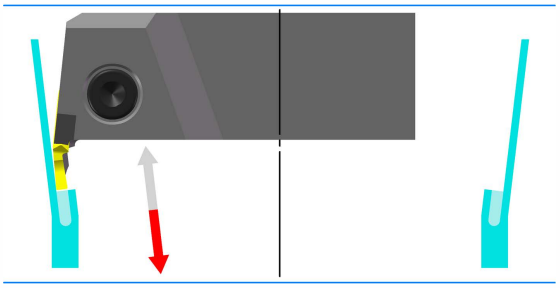

## Комплектующие

| Винт | Ключ |
|---|---|
|  |  |
| HICS060200-H5 | SW5.0 |

# Резцовые головки Capto серии G

–
начальный диаметр врезания
(Кр °) - угол в плане
(А 0) - угол наклона пластины
(Кр ° + А °) - Max угол врезания

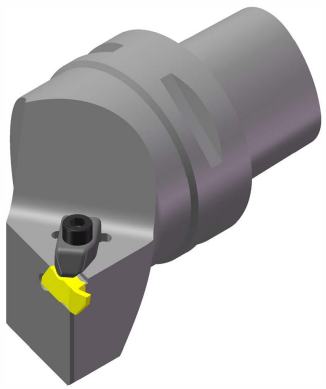

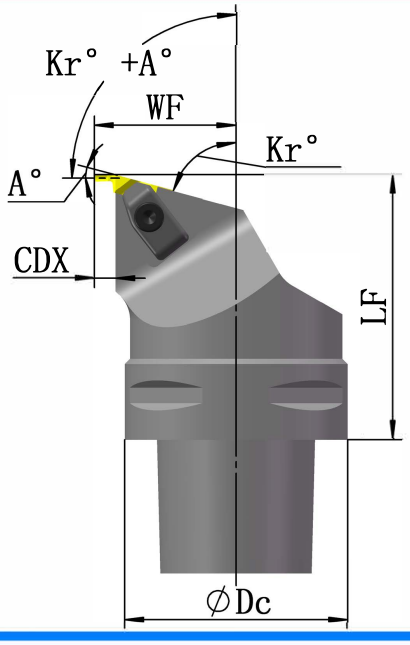


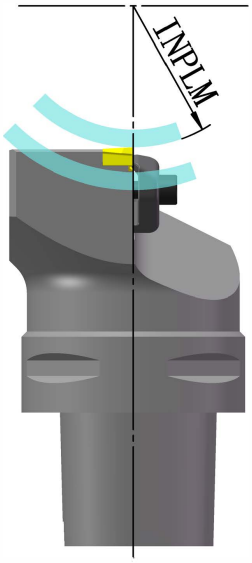


| | Код заказа | | | Размеры (мм) | | | | |
|---|---|---|---|---|---|---|---|---|
| | | INPLM (мм) | Тип соединения | Kr° | CDX | WF | LF | Dc |
| N3LSR. . /N3LDR. . | N3L-C0850R40075 | R300 | – C6 | 85° | 6.5 | 40 | 75 | 63 |
| N3LSR. . /N3LDR. . | N3L-C0800R40075 | R300 | – C6 | 80° | | | | |
| N4LSR. . /N4LDR. . | N4L-C0800R40075 | R300 | – C6 | 80° | | | | |
| N4LSR. . /N4LDR. . | N4L-C0945R40075 | R300 | – C6 | 94.5° | | | | |

## Область обработки

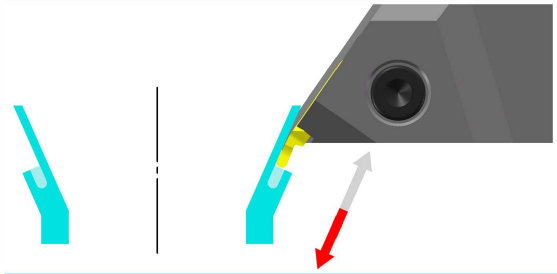

## Комплектующие

| Прижим | Винт | Ключ |
|---|---|---|
| 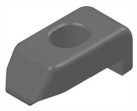 |  |  |
| CU4L | HICS050 200-H4 | SW4.0 |

# Резцовые головки Capto серии N

начальный диаметр врезания
(Кр °) - угол в плане
(А 0) - угол наклона пластины
(Кр ° + А °) - Мах угол врезания

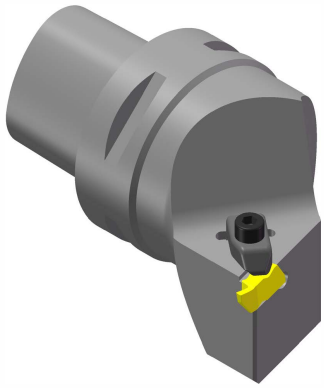

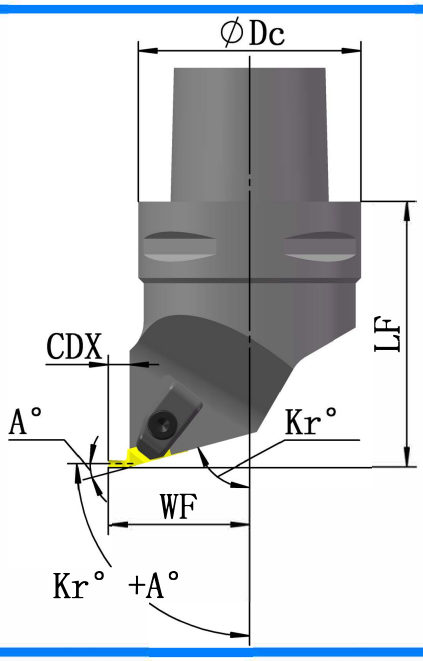


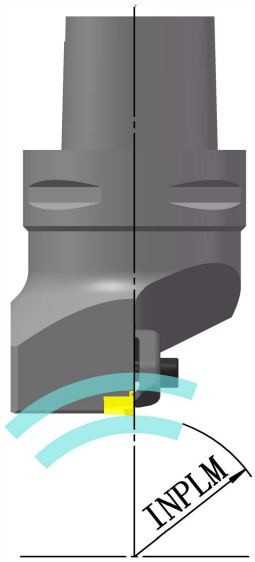


| 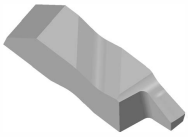 | Код заказа | | | Размеры (мм) | | | | |
|---|---|---|---|---|---|---|---|---|
| | | INPLM (мм) | Тип соединения | Kr° | CDX | WF | LF | Dc |
| N3RSL. . /N3RDL. . | N3R-C0850L40075 | L300 | - C6 | 85° | 6.5 | 40 | 75 | 63 |
| N3RSL. . /N3RDL. . | N3R-C0800L40075 | L300 | - C6 | 80° | | | | |
| N4RSL. . /N4RDL. . | N4R-C0800L40075 | L300 | - C6 | 80° | | | | |
| N4RSL. . /N4RDL. . | N4R-C0945L40075 | L300 | - C6 | 94.5° | | | | |

## Область обработки

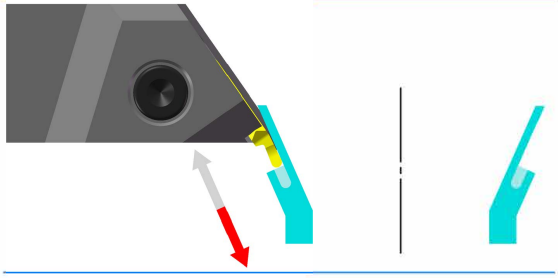

## Комплектующие

| Прижим | Винт | Ключ |
|---|---|---|
| 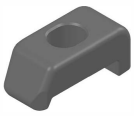 |  |  |
| CU4R | HICS050 200-H4 | SW4.0 |

# Резцовые головки Capto серии N

начальный диаметр врезания
(Кр °) - угол в плане
(А 0) - угол наклона пластины
(Кр ° + А °) - Мах угол врезания

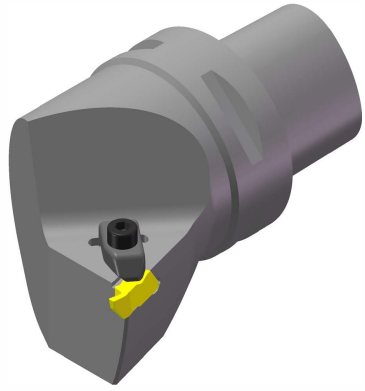

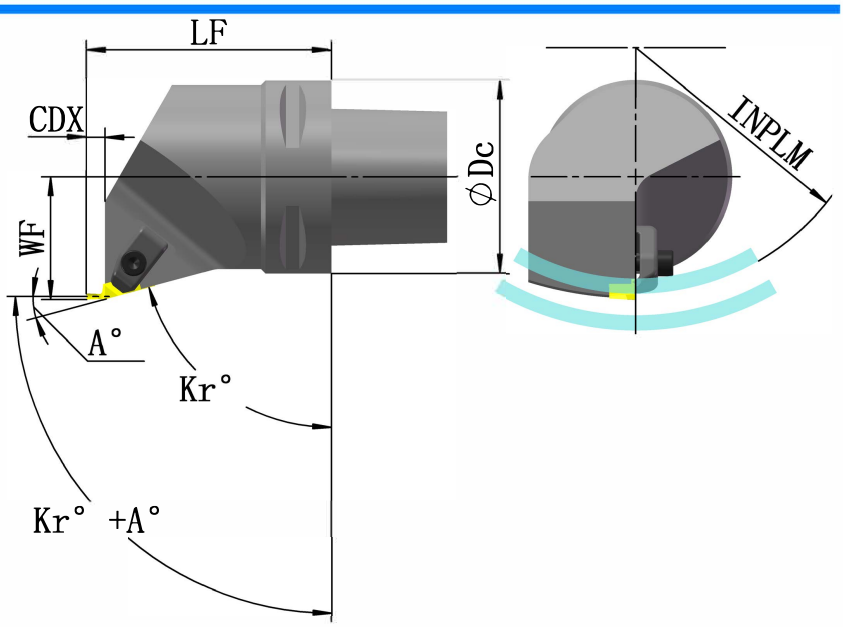


|  | Код заказа | | | Размеры (мм) | | | | |
|---|---|---|---|---|---|---|---|---|
| | | INPLM (мм) | Тип соединения | Kr° | CDX | WF | LF | Dc |
| N3RSL. . /N3RDL. . | N3R-C0850R40080 | R300 | - C6 | 85° | 6.5 | 40 | 80 | 63 |
| N3RSL. . /N3RDL. . | N3R-C0870R40080 | R300 | - C6 | 75° | 6 | | | |
| N4RSL. . /N4RDL. . | N4R-C0850R40080 | R300 | - C6 | 85° | 6.5 | | | |
| N4RSL. . /N4RDL. . | N4R-C0750R40080 | R300 | - C6 | 75° | 6.5 | | | |

## Область обработки

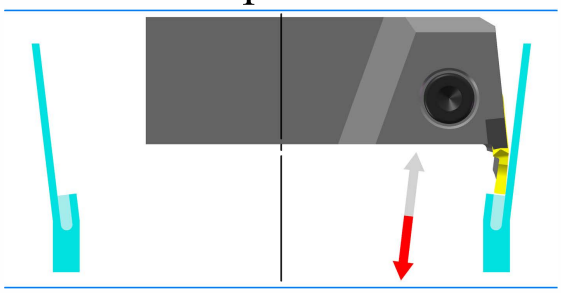

## Комплектующие

| Прижим | Винт | Ключ |
|---|---|---|
| 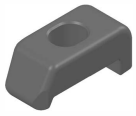 |  |  |
| CU4R | HICS050 200-H4 | SW4.0 |

# Резцовые головки Capto серии N

начальный диаметр среза
(Кр °) - угол в плане
(А 0) - угол наклона пластины
(Кр ° + А °) - Мах угол врезания

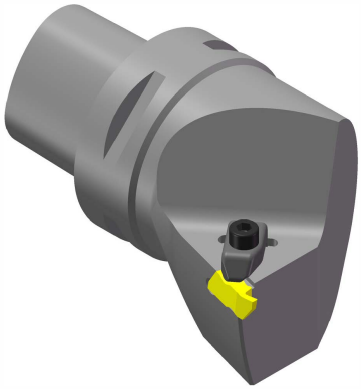

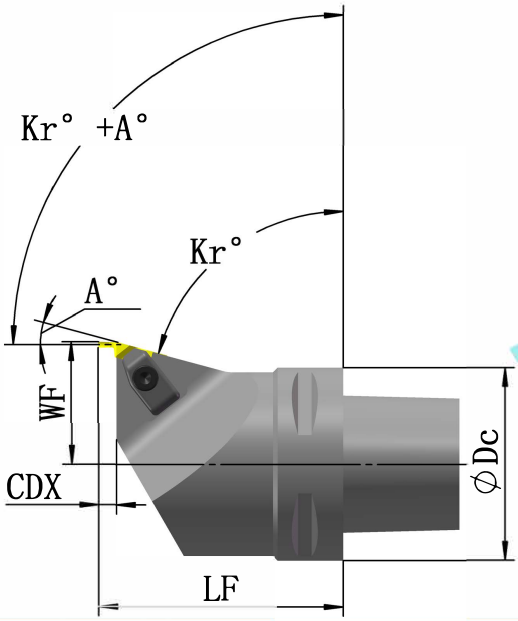


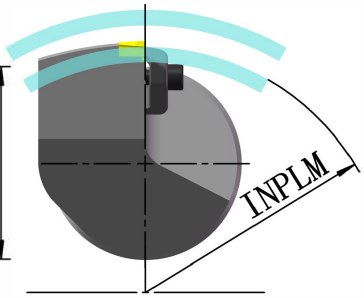


| 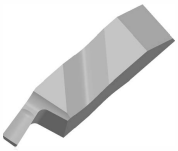 | Код заказа | | | Размеры (мм) | | | | |
|---|---|---|---|---|---|---|---|---|
| | | INPLM (мм) | Тип соединения | Kr° | CDX | WF | LF | Dc |
| N3LSR. . /N3LDR. . | N3L-C0850L40080 | L300 | - C6 | 85° | 6.5 | 40 | 80 | 63 |
| N3LSR. . /N3LDR. . | N3L-C0750L40080 | L300 | - C6 | 75° | 6 | | | |
| N4LSR. . /N4LDR. . | N4L-C0850L40080 | L300 | - C6 | 85° | 6.5 | | | |
| N4LSR. . /N4LDR. . | N4L-C0750L40080 | L300 | - C6 | 75° | 6.5 | | | |

## Область обработки

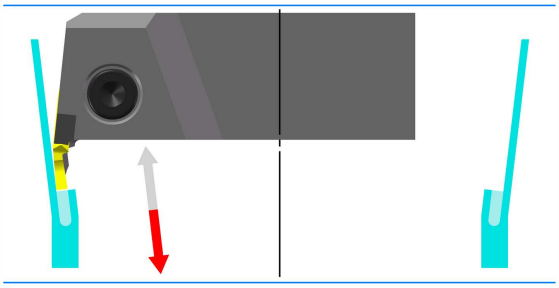

## Комплектующие

| Прижим | Винт | Ключ |
|---|---|---|
| 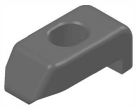 |  |  |
| CU4L | HICS050 200-H4 | SW4.0 |

# Инструмент по запросу - Основные параметры

| 1 Код заказа | 2. Серия | | 3.Размер Радиус/фаска при вершине | | |
|---|---|---|---|---|---|
| _____ | G ☐ | N ☐ | LA ☐ | LP ☐ | AP ☐ |

**4.** Тип державки

| тип | Вид | Размеры (мм) | Исполнение |
|---|---|---|---|
| квадратный ☐ | | H × B<br>25×25 ☐<br>32×25 ☐<br>32×32 ☐<br>___×___ | R ☐ L ☐<br>Охлаждение<br>Внешний ☐ Внутр. ☐ |
| цилиндр. ☐ | | Capto C3 ☐ C4 ☐ C5 ☐ C6 ☐ C8 ☐<br>☐ ∅25 ☐ ∅32 ☐∅40 ☐ ∅50<br>∅d=∅_____ | R ☐ L ☐<br>R ☐ L ☐ |
| Capto ☐ | | Capto C3 ☐ C4 ☐ C5 ☐ C6 ☐ C8 ☐ | R ☐ L ☐<br>Метод охлаждения<br>Внешний ☐ Внутр. ☐ |
| | | Capto C3 ☐ C4 ☐ C5 ☐ C6 ☐ C8 ☐ | R ☐ L ☐ |

ЭКВИВАЛЕНТ S

Тел. +7 495 960 37 11
E-mail: info@eqtools.ru
Web: www.eqtools.ru